平成24年2月13日

各　　位

広島市西区草津港二丁目6番75号
福 留 ハ ム 株 式 会 社
(コード番号 2291　東証2部)

(問合せ先)
総務支援部長　花谷　隆次
TEL 082－278－6161

組織改正及び役員人事、執行役員人事、部長人事について

このたび当社は、平成24年2月13日開催の取締役会において、一部組織改正をおこないました。
これに伴い役員人事、執行役員人事及び人事異動(部長級)を決定いたしましたので併せてご通知申しあげます。

記

1．組織改正(組織図添付)

1）当社は、従来、営業・加工・研究開発・支援の4カンパニー制でしたが、この度新たにDSカンパニーを加え、5カンパニー制にいたします。DSカンパニーは主に直販事業を手がけ、外食事業、精肉販売事業、ネット販売事業などを管掌していきます。

2）営業カンパニーには、特販部を新設し、業務商品取引先及び職域取引先の開拓、また販売全般の支援を推進し、また、西日本営業部と四国営業部を中四国営業部に統合し、地域営業の強化を図ってまいります。

2．取締役の担当変更　　(平成24年2月15日付)

氏　　名	変　　更　　後	変　　更　　前
代表取締役社長 中 島　修 治	CEO 兼 支援カンパニーCOO 兼 総合本部 人財育成責任者 兼 DSカンパニーCOO	CEO 兼 支援カンパニーCOO 兼 総合本部 人財育成責任者
専務取締役 福 川　博 美	営業カンパニーCOO 営業本部長 兼 営業管理部長 支援カンパニー総合本部 販売革新責任者	営業カンパニーCOO 営業本部長 支援カンパニー総合本部 販売革新責任者
取締役 目　貫　啓　治	研究開発カンパニーCOO 専務執行役員 開発本部長 兼 企画開発部長　兼 仕入開発部長 DSカンパニー DS事業部長　兼 DS部長 兼　昴事業部長 支援カンパニー　総合本部長 兼 開発革新責任者 兼 広報責任者 総技師長	研究開発カンパニーCOO 専務執行役員 開発本部長 兼 企画開発部長　兼 仕入開発部長 支援カンパニー 昴事業部長 兼 総合本部長 兼 開発革新責任者 兼 広報責任者 総技師長
取締役 草 場　利 行	営業カンパニー 執行役員 営業本部副本部長 兼 特販部長	営業カンパニー 執行役員 営業本部副本部長 兼 九州営業部長
取締役 福 原　治 彦	支援カンパニー 執行役員 支援本部 副本部長 兼　総合本部戦略事業責任者 DSカンパニー 昴事業部 副事業部長 兼 外食フードサービス部長	支援カンパニー 執行役員 支援本部 副本部長 兼　昴事業部 副事業部長 兼 外食フードサービス部長 兼　総合本部戦略事業責任者

3. 執行役員人事　（平成24年2月15日付）

氏　名	変　更　後	変　更　前
木下 哲雄	営業カンパニー 専務執行役員 食肉事業部長 兼 輸入ミート&デリカ仕入部長	営業カンパニー 専務執行役員 食肉事業部長 兼 輸入ミート&デリカ仕入部長 兼 国内ポーク部長

4. 部長人事　（平成24年2月15日付）

氏　名	変　更　後	変　更　前
小鳥田 透	営業カンパニー 食肉事業部副事業部長	営業カンパニー 営業本部 西日本営業部長 兼 広島支社長
藤原 茂和	営業カンパニー 食肉事業部 国内ポーク部長	営業カンパニー 食肉事業部 広島ポーク仕入担当部長 兼 食肉管理担当部長
小川 勝幸	営業カンパニー 営業本部 九州営業部長	営業カンパニー 営業本部 九州営業部 北九州支店長
肥後 仁士	営業カンパニー 営業本部 中四国営業部長	営業カンパニー 営業本部 四国営業部長
藤本　茂	営業カンパニー 営業本部 特販部担当部長	営業カンパニー 営業本部 営業管理部長
田村 理郎	研究開発カンパニー　開発本部 技術開発部長　兼 技術開発チームリーダー DSカンパニー　DS事業部 仕入開発部長	研究開発カンパニー　開発本部 技術開発部長　兼 技術開発チームリーダー
高曲　新太郎	DSカンパニー 昴事業部 副事業部長 兼 精肉ミートサービス部長	支援カンパニー 昴事業部 副事業部長 兼 精肉ミートサービス部長

以 上

福留ハム株式会社組織図

平成24年2月15日付

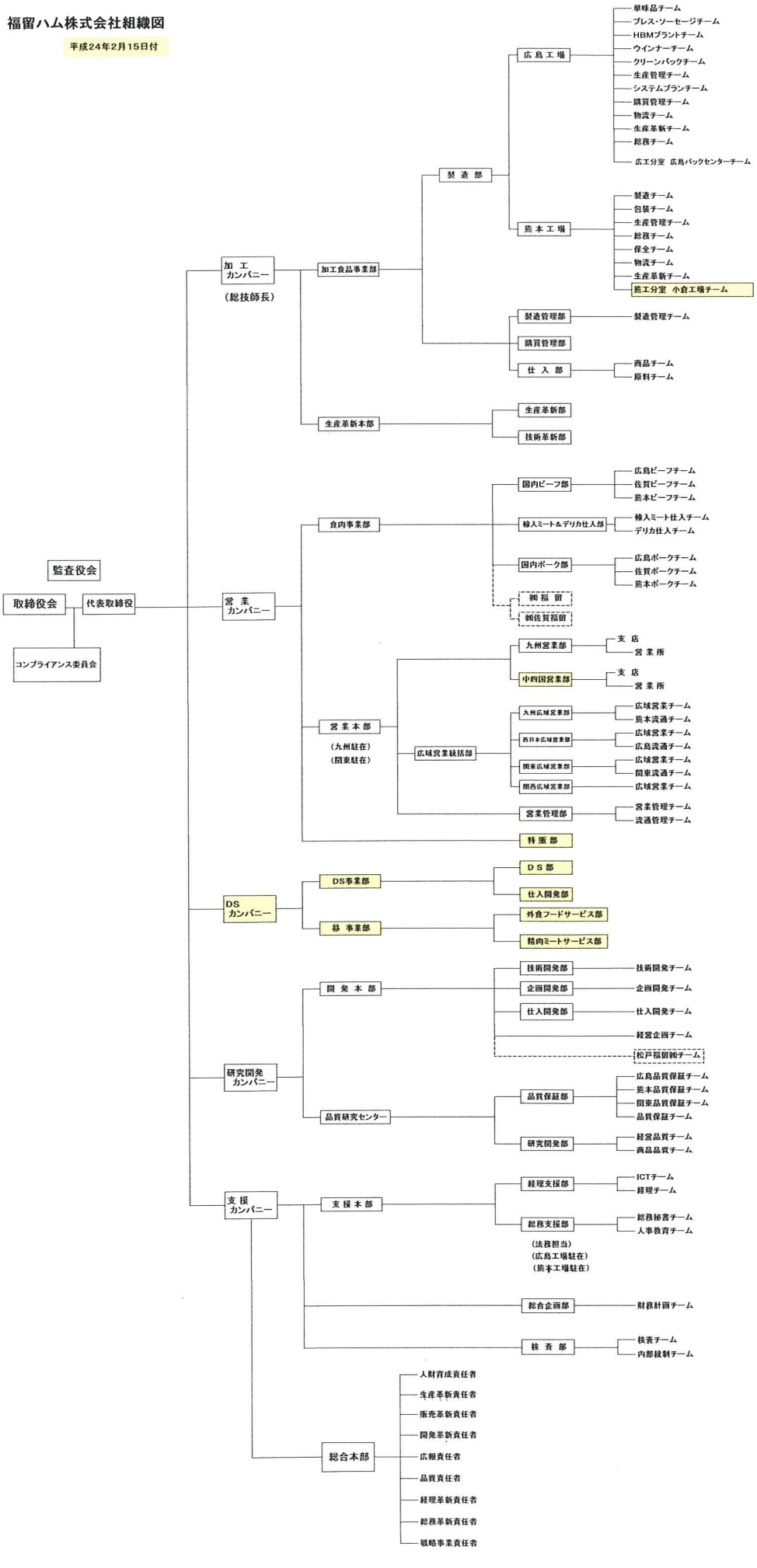

※ 部分が改正部署