平成２４年７月２日

各　　位

会　社　名　トナミホールディングス株式会社
代 表 者 名　代表取締役社長　　綿貫　勝介
（コード番号 ９０７０　東証・大証 第１部）
お問合せ先　経営企画室長　　三枝　保弘
（ＴＥＬ　0766－32－1850）

トナミホールディングス㈱並びに中核事業会社の「組織改定及び関連人事異動」について

本日、当社及び中核事業会社の「トナミ運輸株式会社（本社：富山県高岡市・代表取締役社長：綿貫勝介)」は、下記の通り「組織の改定及び関連人事異動」を決定いたしましたのでお知らせします。

記

Ⅰ.「トナミホールディングス㈱」の組織改定について

□目的及び概要

中期経営計画で位置付けている事業戦略（海外事業・Ｍ＆Ａをはじめとするグループ総合力の強化等）の展開を促進するため、「事業戦略室」を新設します。

Ⅱ．中核事業会社「トナミ運輸㈱」の組織改定について

１．目的

「トナミホールディングスグループ」は、第 19 次中期経営３ヶ年計画の重点取組のひとつとして、事業構造改革の実現を主眼とした、経営基盤の強化をめざしております。中核事業会社である「トナミ運輸㈱」は、「営業戦略の立案・推進機能の強化、お客様のニーズに則したソリューション営業の強化・業務運営の効率化」などを目的とした組織改正を行ないます。

（組織図・別紙１＿1）

２．概要

⑴本部組織の変更

①「物流事業本部」を改組し、「運輸統括本部」に改称します。

- 主力の特積み事業の安定的収益基盤の確立を基軸として、現行 4 事業部・5部体制を６部に再編します。

②「航空国際事業本部」を改組、「３ＰＬ本部」に改称し、３事業部体制とします。

- 収益拡大を牽引する重点事業である「３ＰＬ事業部」を物流事業本部から編入し、業務的にも補完関係にある「※ＴＳＭ事業部」、「航空国際事業部」により体制を再構築します。　※ Tonami Supply Maintenance
- 同本部内に 3 事業部の営業機能を包括的に展開するため、顧客ニーズに応える「プレゼン機能・システム開発力」の充実強化のため「３ＰＬ営業部」を新設します。

③「管理本部」に、購買部門の一元化によるコスト低減、事業運営の効率化を推進する担当窓口として、「購買部」を新設し４部体制とします。
④「経営企画本部」から「情報システム事業部」を分離し、運営・役割機能の明確化をはかるとともに、同本部内に新規事業の取組強化のため「事業戦略室」を新設し、経営との意思疎通の迅速化のため社長直轄組織とします。

⑵事業部体制の変更
- 関連事業部門の強化・機動力の向上による収益拡大を補完するため、現行 10 事業部制を見直し６事業部制とします。

①３ＰＬ事業部
- 流通センター運営の最適化、人材の育成機能、業績改善活動、品質改善機能の強化をはかり、３ＰＬ事業の拡大に取り組みます。

②航空国際事業部
- 物流のグローバル化への対応強化のため、「航空事業部」と「国際事業部」を統合し「航空国際事業部」とします。

③単独事業部(本部制を採用しない事業部)
- 事業の機動力と自立性向上のため、「経営企画本部」から分離した「情報システム事業部」を新たに加え、単独事業部を３体制とします。
- 情報システム事業部の３部制（システム１部・システム２部・インターネット事業部）を見直し、２部制（ネットワーク推進部・情報管理部）に再編します。

⑶事業部から部への再編
- 「運輸統括本部」の組織の大括り化による効率的な運営をはかるため、「引越事業部」・「通運事業部」を「引越部」・「通運部」として業務運営を行ない、「環境事業部」を「営業統括部」へ統合します。
- 機動的・戦略的な営業推進体制を強化するため、「営業部」を「営業統括部」に統合します。

⑷部・室の体制の変更
- 変化著しい事業環境の中で、一貫性のある柔軟な対応力を発揮するため、現 14 部・３室の体制を１６部・４室とします。

⑸事業所機能の変更
- 「エリア管理機能」主力から「事業管理機能」の強化のため、エリア統括の「ブロック」の呼称を、事業統括を主眼とした「主管支店」に改称し、事業部門とのけん制機能の向上・権限委譲による意思決定の迅速化に注力し、７主管体制とします。

(組織図・別紙１__2)

Ⅲ．改定月日
- 平成 24 年７月２日付

Ⅳ．関連人事異動(別紙２)
- 平成 24 年７月２日付

以上

組 織 図・トナミホールディングス株式会社

（別紙１＿１）

平成24年7月2日

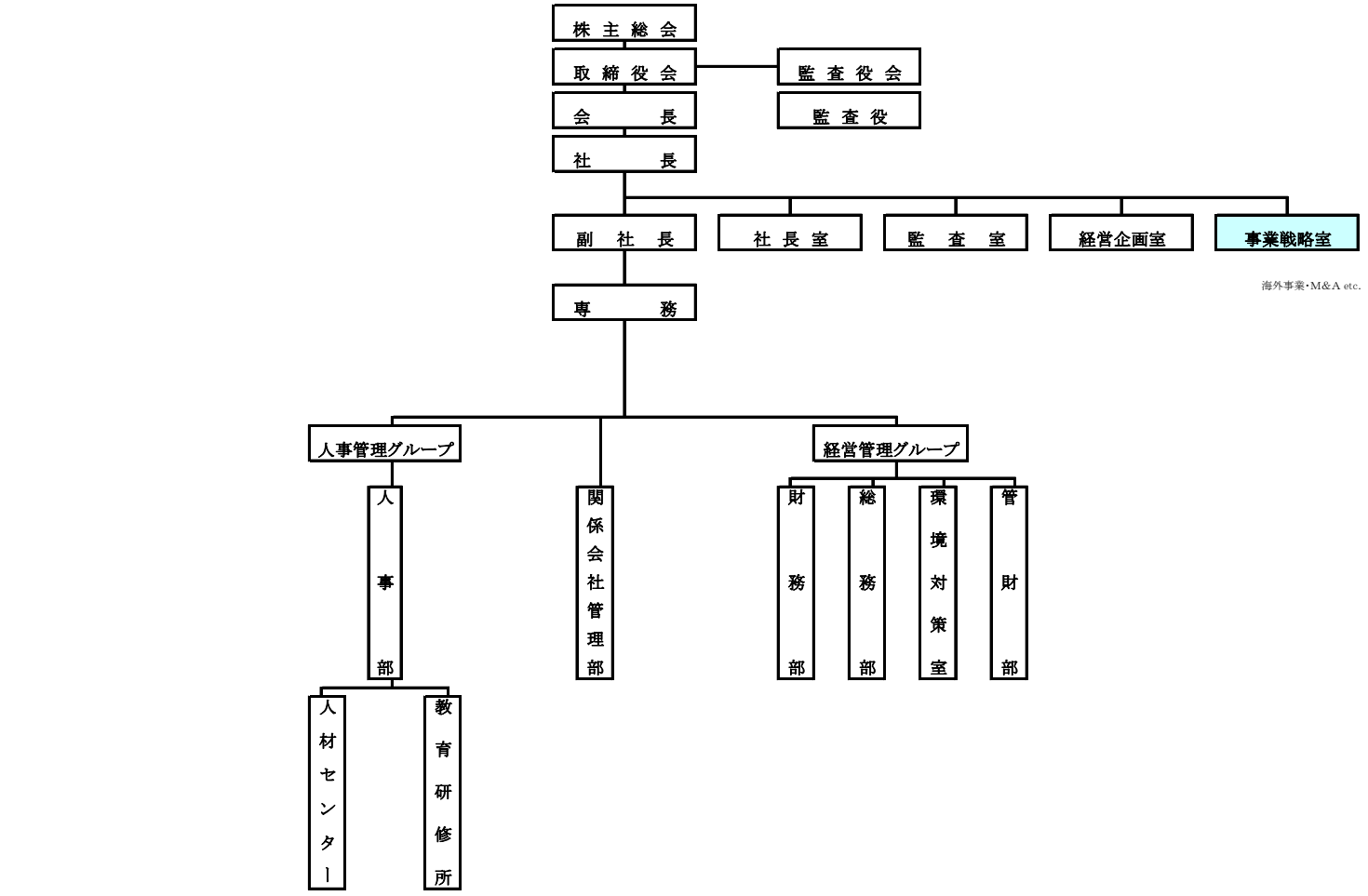

（別紙１＿２）

組織図・トナミ運輸株式会社

平成24年7月2日

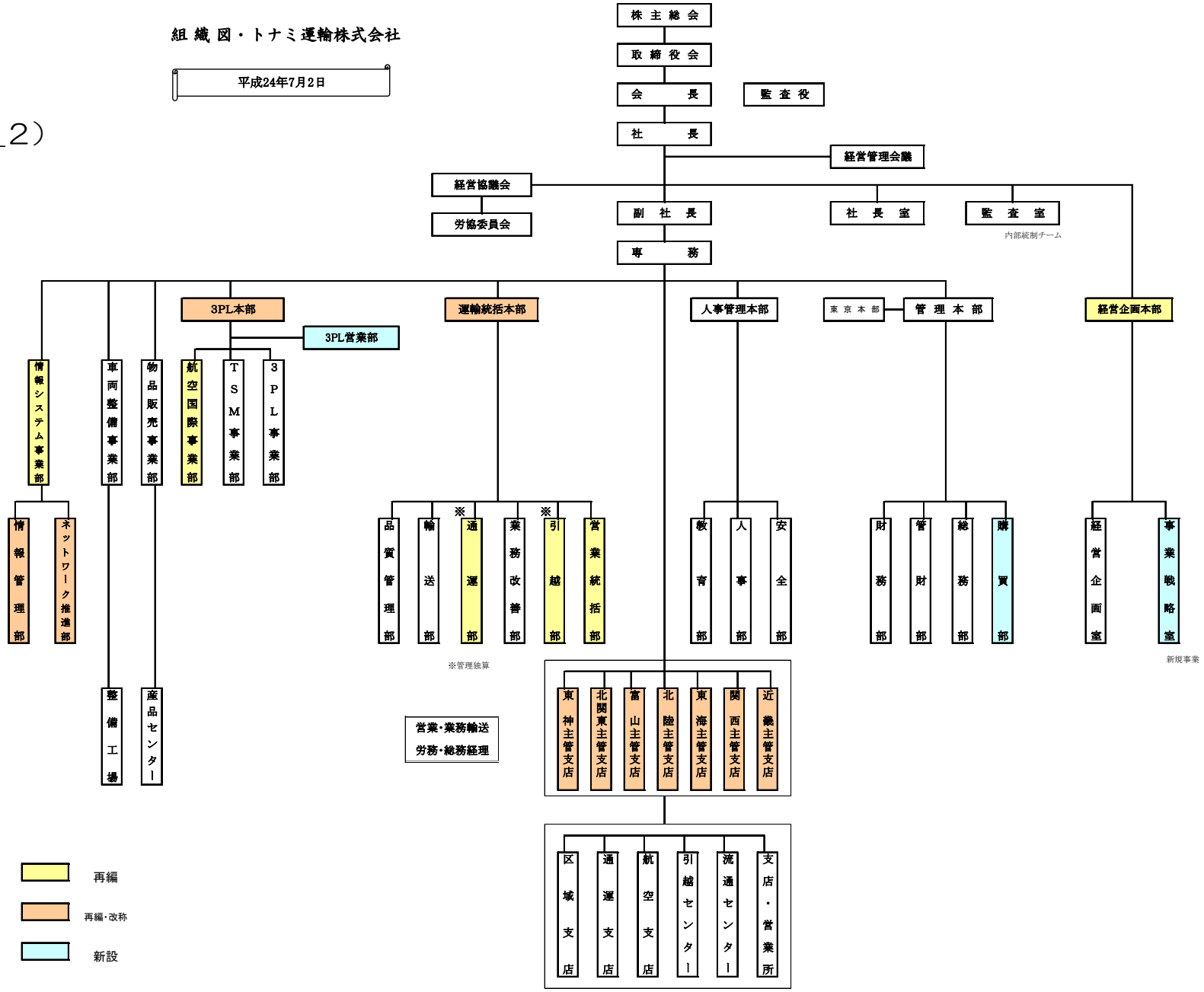

(別紙２)

「関連人事異動」について

１．「トナミホールディングス株式会社」の人事異動
（平成 24 年７月２日付）

⑴役員の職務分担

新　職	氏　名	現　職
取締役 経営企画室担当 兼 関係会社管理部担当 兼 事業戦略室担当	永 原　善 巳	取締役 経営企画室担当 兼 関係会社管理部担当

⑵部長級の異動

新　職	氏　名	現　職
事業戦略室長	小 島　鉄 也	経営管理グループ部長

２．中核事業会社「トナミ運輸株式会社」の人事異動
（平成 24 年７月２日付）

⑴役員の職務分担

新　職	氏　名	現　職
常務取締役 運輸統括本部長 兼 物品販売事業部管掌	寺 林　康 男	常務取締役 物流事業本部長 兼 物品販売事業部・引越事業部 ・環境事業部管掌
常務取締役 ３ＰＬ本部長	岡 田　繁 幸	常務取締役 航空国際事業本部長
常務取締役 経営企画本部長 兼 事業戦略室長	永 原　善 巳	常務取締役 経営企画本部長
取締役上席執行役員 運輸統括本部副本部長 兼 営業統括部長	赤 松　　毅	取締役上席執行役員 物流事業本部副本部長 兼 営業統括部長 兼 環境事業部長
取締役上席執行役員 3PL 本部 ３ＰＬ事業部長	柳 瀬　一 成	取締役上席執行役員 物流事業本部 ３ＰＬ事業部長

⑵部長級の異動

新　職	氏　名	現　職
経営企画本部 事業戦略室　室長	小 島　鉄 也	トナミホールディングス㈱ 経営管理グループ部長
情報システム事業部 ネットワーク推進部長	藤 森　康 志	経営企画本部　情報システム事業部 システム第一部長
３ＰＬ本部 航空国際事業部長	堀　　浩 司	航空国際事業本部 航空事業部長　兼 国際事業部長
3PL 本部　３ＰＬ営業部長	但 田　篤 郎	物流事業本部 営業統括部　部長代理（北陸駐在）
運輸統括本部 営業統括部部長（東海駐在） 兼 3PL 本部 ３ＰＬ営業部部長（東海駐在）	明　　宗 寅	人事管理本部　人事部付

新　　職	氏　　名	現　　職
運輸統括本部 営業統括部　部長（北陸駐在）	宿 谷　誠 一	物流事業本部 営業統括部　部長代理（北陸駐在）
管理本部　購買部長	布 目　　聡	管理本部　総務部　部長代理
情報システム事業部 情報管理部長	片 山　一 宏	経営企画本部　情報システム事業部 システム第二部　部長代理

以上