平成 25 年 11 月 25 日

各　　位

東京都港区虎ノ門四丁目２番３号
トーセイ株式会社
代表取締役社長　山口誠一郎
（証券コード 8923　東京証券取引所第一部）
（証券コード　S2D　ｼﾝｶﾞﾎﾟｰﾙ証券取引所ﾒｲﾝﾎﾞｰﾄﾞ）
問い合わせ先　取締役専務執行役員　平野　昇
（ＴＥＬ．　０３－３４３５－２８６４）

組織変更および人事異動に関するお知らせ

当社は、平成 25 年 11 月 25 日の取締役会において、平成 25 年 12 月 1 日付で組織変更及び人事異動を下記の通り行うことを決議いたしましたのでお知らせいたします。

記

１．組織変更

当社は、当社グループが保有する 6 つの事業のうち当社が担う不動産流動化事業、不動産開発事業、不動産賃貸事業、不動産ファンド・コンサルティング事業の 4 事業について、昨今の不動産市況の好転を踏まえたさらなる成長と拡大を見据え、営業体制を強化すべくアセットソリューション事業部門の組織体系を変更いたします。

本組織変更は、4 事業を担うアセットソリューション事業部門を 4 つの事業本部制とし、各事業本部にその業務執行を担う 2 つの AS 事業部を設けます。これにより機動的な組織運営を可能にし、情報伝達や意思決定の迅速化、若手の管理職登用による組織全体のさらなる活性化を図ってまいります。また、この度の組織変更にあわせて人事異動を行います。

【新組織図】

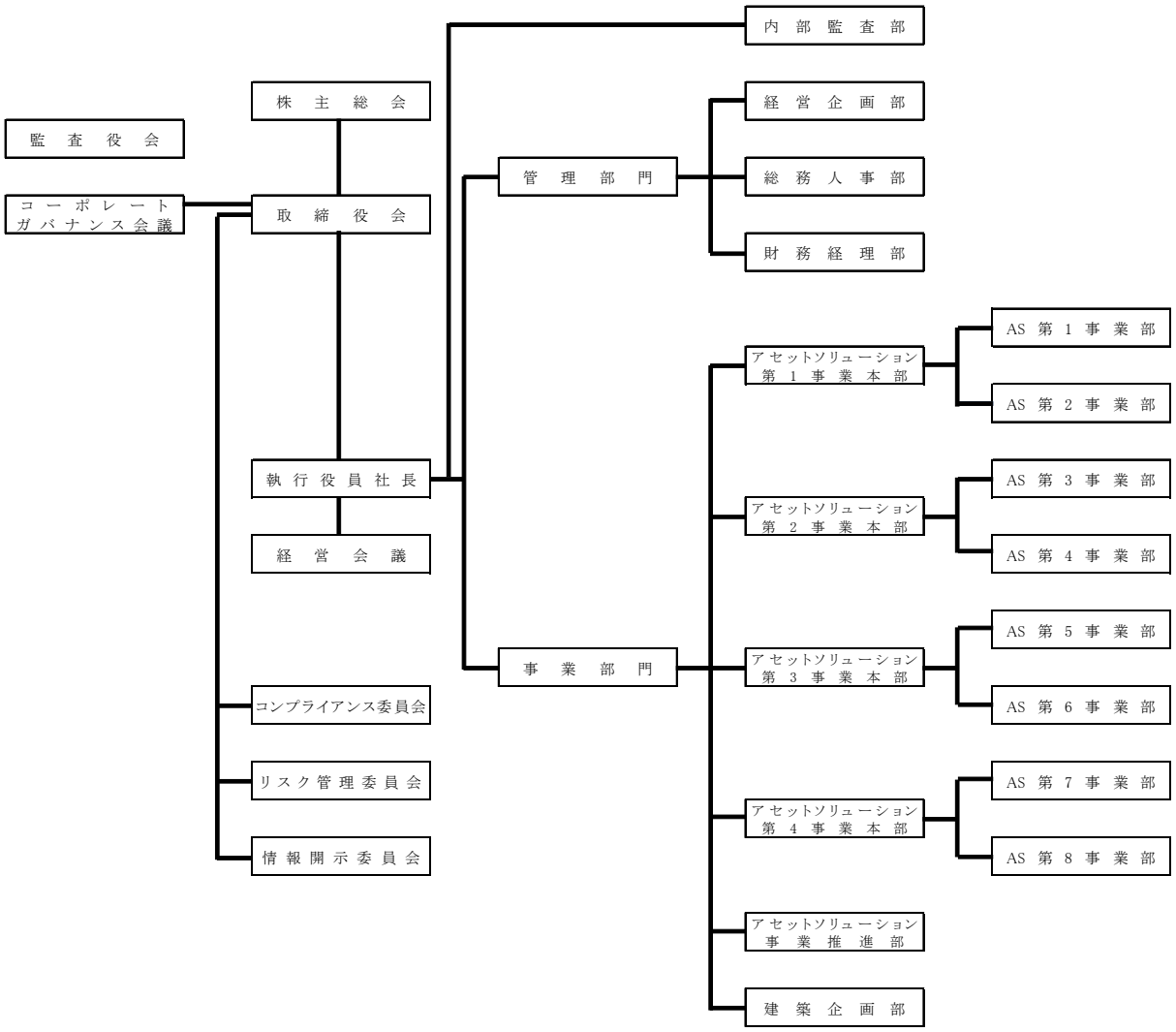
株主総会
監査役会
コーポレートガバナンス会議
取締役会
執行役員社長
経営会議
コンプライアンス委員会
リスク管理委員会
情報開示委員会
内部監査部
管理部門
経営企画部
総務人事部
財務経理部
事業部門
アセットソリューション第1事業本部
AS第1事業部
AS第2事業部
アセットソリューション第2事業本部
AS第3事業部
AS第4事業部
アセットソリューション第3事業本部
AS第5事業部
AS第6事業部
アセットソリューション第4事業本部
AS第7事業部
AS第8事業部
アセットソリューション事業推進部
建築企画部

【旧組織図】

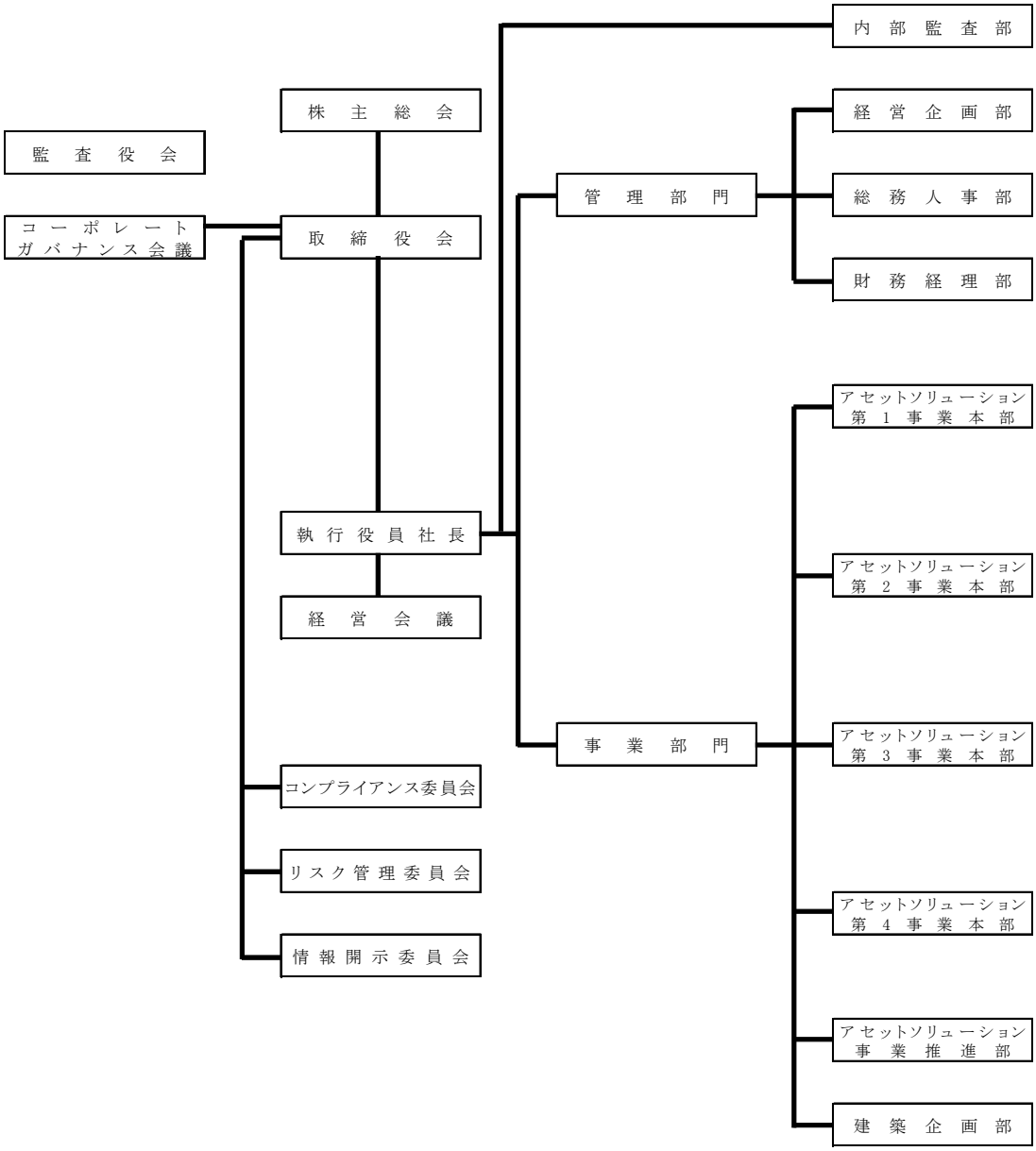
内部監査部
株主総会
監査役会
経営企画部
管理部門
総務人事部
コーポレートガバナンス会議
取締役会
財務経理部
アセットソリューション第1事業本部
アセットソリューション第2事業本部
執行役員社長
経営会議
事業部門
アセットソリューション第3事業本部
コンプライアンス委員会
アセットソリューション第4事業本部
リスク管理委員会
アセットソリューション事業推進部
情報開示委員会
建築企画部

２．人事異動

新役職名	旧役職名	氏名
執行役員 アセットソリューション第 1 事業本部長	執行役員 アセットソリューション事業 1 部長	中西（なかにし）　秀樹（ひでき）
アセットソリューション第 2 事業本部長	アセットソリューション事業 2 部長	江越（えごし）　秀一（ひでかず）
執行役員 アセットソリューション第 3 事業本部長	執行役員 アセットソリューション事業 3 部長	渡辺（わたなべ）　政明（まさあき）
アセットソリューション第 4 事業本部長 兼 AS 第 7 事業部長	アセットソリューション事業 4 部長	小宮山（こみやま）　健二（けんじ）
アセットソリューション第 1 事業本部 副本部長	アセットソリューション事業 1 部	草島（くさじま）　武彦（たけひこ）
アセットソリューション第 1 事業本部 副本部長 兼 AS 第 1 事業部長	アセットソリューション事業 1 部 担当部長	舘林（たてばやし）　稔弥（としや）
アセットソリューション第 3 事業本部 副本部長	アセットソリューション事業 3 部 シニアマネージャー	田中（たなか）　扶美男（ふみお）
アセットソリューション事業推進部長	アセットソリューション事業推進部 マネージャー	西出（にしで）　康（こう）
建築企画部長	建築企画部 マネージャー	塩飽（しわく）　諭之（さとし）
AS 第 2 事業部長	アセットソリューション事業 1 部 マネージャー	塩田（しおた）　陽介（ようすけ）
AS 第 3 事業部長	アセットソリューション事業 2 部 マネージャー	石田（いしだ）　史郎（ふみお）
AS 第 4 事業部長	アセットソリューション事業 2 部 マネージャー	小山田（おやまだ）　信也（しんや）
AS 第 5 事業部長	アセットソリューション事業 3 部 マネージャー	青柳（あおやぎ）　慶賢（よしまさ）
AS 第 6 事業部長	アセットソリューション事業 3 部 マネージャー	五十嵐（いからし）　政史（まさし）
AS 第 8 事業部長	アセットソリューション事業 3 部 マネージャー	堀部（ほりべ）　雅信（まさのぶ）

以上