# NEWS RELEASE

平成27年8月28日

## 人事異動のお知らせ

組織改編に伴い、下記のとおり人事異動を行うことといたしましたのでお知らせいたします。

1. 人事異動(平成 27 年 9 月 1 日付)

| 新　役　職　名 | 氏　名 | 現　役　職　名 |
|---|---|---|
| 取締役 執行役員<br>第２営業部長 兼 第３営業部長 兼 海外事業推進部長 | 鈴木 雄太郎 | 取締役 執行役員<br>第２営業部長 兼 海外事業推進部長 |
| 第１営業部長 兼 営業企画部長 | 杉山　直人 | 営業企画部長 |

組織図(平成 27 年 9 月 1 日付)

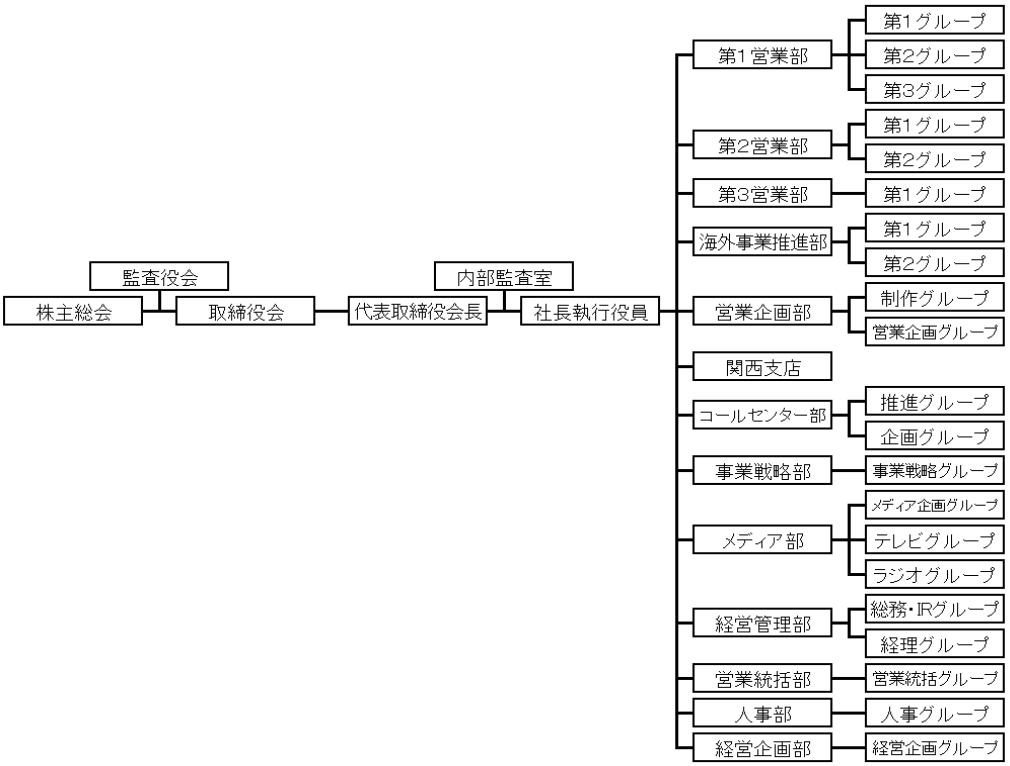


以上