平成27年2月27日

各　　位

会 社 名　福 留 ハ ム 株 式 会 社
代表者名　代表取締役社長　中島　修治
(コード番号 2291　　東証第2部)
(問合せ先)
総務支援部 副部長　加藤　博美
電話　082－278－6161

組織改正及び役員人事、執行役員人事、部長人事について

当社は、平成27年2月27日開催の取締役会において、下記のとおり、組織変更、取締役の委嘱変更及び人事異動(執行役員、部長級)を決議いたしましたのでお知らせいたします。

記

1. 組織変更(組織図添付)

①食肉事業部の国内ビーフ部と国内ポーク部を統合し国内ミート部としました。また食肉管理部を新設しました。

②営業本部に九州統括営業部並びに西日本統括営業部を新設し、九州北部、九州南部、九州広域また、西日本西部、西日本東部、西日本広域、関西広域のそれぞれの営業部を統括します。

③開発本部の開発企画部は同DS部を吸収しました。

2. 取締役の委嘱変更(発令日平成27年3月1日)

氏　　名	新 役 職 名	旧 役 職 名
福原　治彦	代表取締役　専務 支援カンパニーCOO 兼　社長室長	代表取締役　専務 支援カンパニーCOO 兼　社長室長 兼　総務支援部長 総合本部戦略事業責任者 兼　総務革新責任者
目貫　啓治	専務取締役 商品・事業開発カンパニーCOO 総合本部長 兼　開発革新責任者　兼　広報責任者 総技師長	専務取締役 商品・事業開発カンパニーCOO 開発本部長 兼　DS部長 兼　開発企画部長 総合本部長 兼　開発革新責任者　兼　広報責任者 総技師長

3. 執行役員人事(発令日平成27年3月1日)

氏　　名	新 役 職 名	旧 役 職 名
木下　哲雄	営業カンパニー 専務執行役員 食肉事業部長 兼　輸入ミート&デリカ仕入部長 兼　食肉管理部長	営業カンパニー 専務執行役員 食肉事業部長 兼　輸入ミート&デリカ仕入部長

氏　　名	新 役 職 名	旧 役 職 名
山城　英男	営業カンパニー 執行役員 食肉事業部　副事業部長 兼 国内ミート部長	営業カンパニー 執行役員 食肉事業部　副事業部長 兼 国内ビーフ部長
石畑　雅康	営業カンパニー 執行役員 営業本部　副本部長	営業カンパニー 執行役員 営業本部　副本部長(広域担当)
小川　勝幸	営業カンパニー 執行役員 営業本部　九州統括営業部　統括部長 兼 九州北部営業部長	営業カンパニー 執行役員 営業本部　九州営業部長
肥後　仁士	営業カンパニー 執行役員 営業本部　西日本統括営業部　統括部長 兼 西日本西部営業部長	営業カンパニー 執行役員 営業本部　中四国営業部長
加治木　順一	営業カンパニー 執行役員 営業本部　販売促進担当部長(九州駐在)	営業カンパニー 執行役員 営業本部　営業部長(九州駐在)
桑原　大介	営業カンパニー 執行役員 営業本部　関東広域営業部長	営業カンパニー 執行役員 営業本部　関東広域営業部長 兼 関東流通チームリーダー
上田　祐二	営業カンパニー 執行役員 営業本部　営業管理部長	営業カンパニー 営業本部　営業管理部 参事

4. 部長人事(発令日平成27年3月1日)

氏　　名	新 役 職 名	旧 役 職 名
小鳥田　透	営業カンパニー 営業本部　西日本統括営業部 西日本広域営業部長 兼 広島流通チームリーダー	営業カンパニー 営業本部　西日本広域営業部長
藤本　茂	営業カンパニー 営業本部　西日本統括営業部 関西広域営業部長	営業カンパニー 営業本部　関西広域営業部長
古閑　泰志	営業カンパニー 営業本部　九州統括営業部　副統括部長 兼 九州南部営業部長	営業カンパニー 営業本部　九州営業部　副部長
久冨　幸男	加工カンパニー 加工食品事業部 広島工場長	加工カンパニー 加工食品事業部 広島工場 副工場長 兼 クリーンパックプラント プラントマネージャー
田村　理郎	商品・事業開発カンパニー 開発本部長 兼 開発企画部長	商品・事業開発カンパニー 開発本部 副本部長 兼 開発部長 兼 DS部 副部長
古田　幸信	商品・事業開発カンパニー 開発本部 開発部長	加工カンパニー 加工食品事業部 広島工場長
加藤　博美	支援カンパニー 総務支援部長 総合本部 総務革新責任者	支援カンパニー 総務支援部 副部長

以 上

福留ハム株式会社組織図

平成27年3月1日付

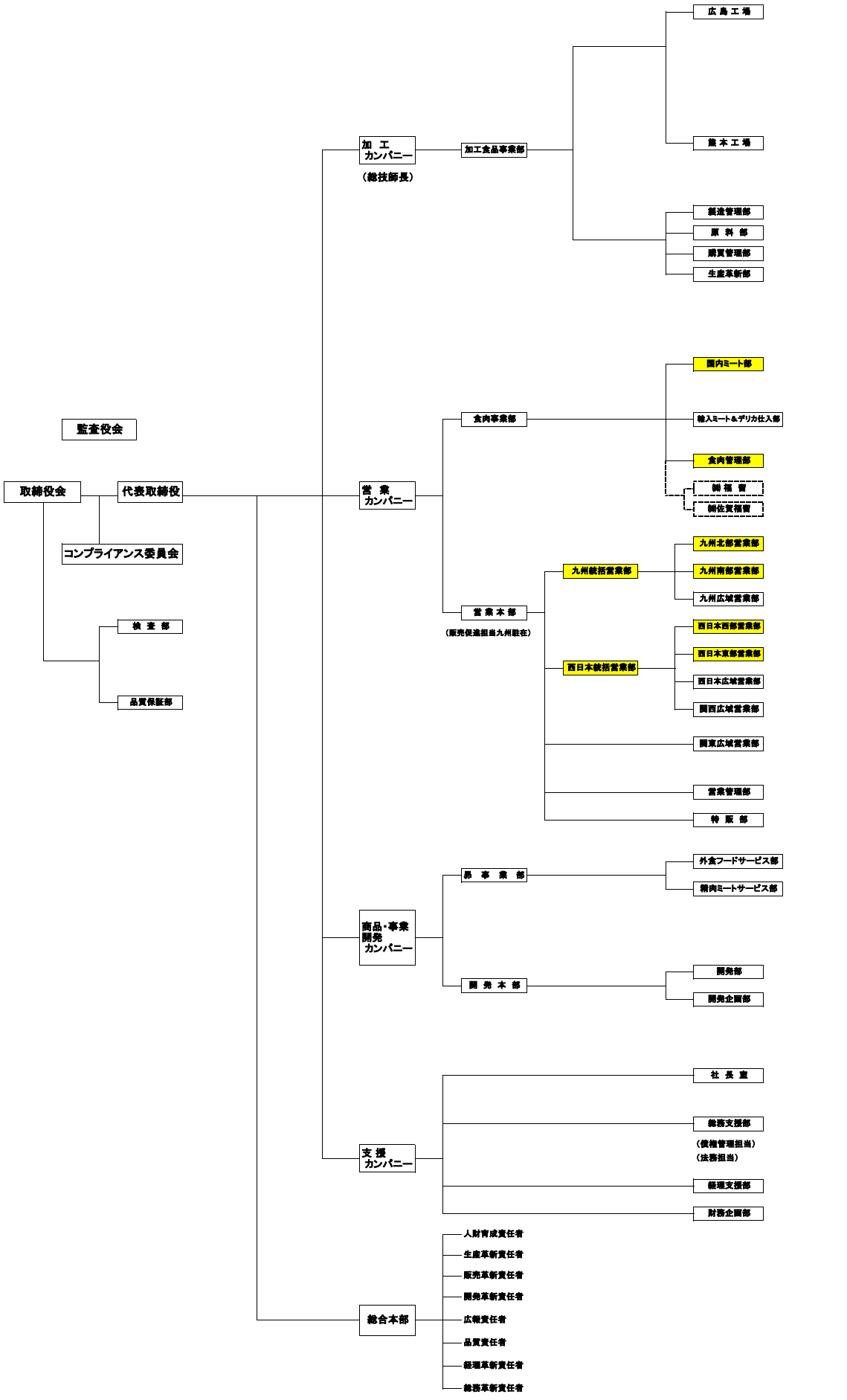

H27.3.1

※ 部分が改正部署