平成 27 年 10 月 15 日

各 位

東京都千代田区有楽町 2-7-1
パーク24株式会社
代表取締役社長 西川 光一
（東証一部 コード番号:4666）
問合せ先
氏名 佐々木 賢一
役職名 取締役執行役員経営企画本部長
電話番号 03-3213-8910

組織変更および人事異動について

当社は、本日開催の取締役会において、平成 27 年 11 月 1 日付で下記のとおり、当社および当社主要子会社の組織変更、人事異動を決定しましたので、お知らせいたします。

記

1. パーク24株式会社

(1)組織変更

中期経営計画の達成に向け、グループ総合力の強化及び会員事業の推進とともに、新規事業の創出を促進するため、以下のとおり組織の新設及び改編を実施いたします。

－「経営企画本部」と「経営管理本部」を統合し、「企画管理本部」と改称、「会員事業開発部」は「会員戦略部」に統合いたします。
－グループ会社との連携強化のため、各社の戦略企画機能を「グループ企画部」へ集約いたします。
－既存ビジネスの発展、拡大を含めたグループ全体の新規サービス及び新規事業の開発促進のため、「事業企画部」を新設いたします。
－グループ全体の監査体制の強化及び各種法令への的確な対応を目的として、「コンプライアンス統括部」を新設いたします。

(2)役員人事

①役員の委嘱変更

	新役職名	旧役職名
佐々木（ささき） 賢一（けんいち）	取締役 執行役員 企画管理本部長 兼 グループ企画部長	取締役 執行役員 経営企画本部長 兼 グループ企画部長

(3)執行役員人事

①退任予定の執行役員

	新役職名	旧役職名
金子（かねこ） 新吾（しんご）	（退任）	執行役員 経営管理本部長 兼 グループ総務部長 兼 グループ人事部長

※新たに、タイムズコミュニケーション㈱代表取締役社長に就任予定です。
※引き続き、タイムズレスキュー㈱の取締役を兼務いたします。

(4)部長級人事異動

	新役職名	旧役職名
籠橋（かごはし） 信彰（のぶあき）	企画管理本部 部長	経営企画本部 グループ企画部 次長
吉田（よしだ） 裕（ひろし）	企画管理本部 グループ総務部長	タイムズサービス 内部監査室長
浅沼（あさぬま） 理任（まさひと）	企画管理本部 グループ人事部長	経営管理本部 グループ人事部 次長

松井　宏泰（まついひろやす）	企画管理本部　事業企画部長	経営企画本部　ゼネラルマネージャー
間地　信夫（まちのぶお）	業務推進本部　モビリティ研究所長	会員事業開発部長 兼　業務推進本部　モビリティ研究所長
山中　新吾（やまなかしんご）	コンプライアンス統括部長	タイムズ24　執行役員　企画推進本部長 兼　企画開発部長 兼　経営企画部長 兼　関連事業部長
近江　克介（おうみかつすけ）	コンプライアンス統括部　部長	監査室長 兼　タイムズ24　監査室長

2. タイムズ24株式会社

(1)組織変更

駐車場事業における地域密着営業及び法人営業のより一層の強化を図るため、以下のとおり組織の新設及び改編を実施いたします。

－「公共・医療推進本部」と「企画開発部」を統合し、大手法人及び公共・医療法人を担当する「法人営業本部」を新設いたします。

－「横浜支店」を「横浜支店」と「神奈川支店」に分割し、「静岡営業所」を「東京西支店」管下から「神奈川支店」管下に移動いたします。

－ドミナント強化と機動性向上を目的に、支店管下に以下の営業所を新設いたします。

・ 「旭川営業所」、「盛岡営業所」、「金沢営業所」、「西明石営業所」

－「札幌営業所」及び「東北営業所」は支店に昇格し、「北海道支店」、「東北支店」に改称いたします。

－「企画推進本部」を「営業企画本部」に再編・改称し、管下の「経営企画部」を「営業企画部」に統合いたします。

(2)役員人事

①役員の選任

	新役職名	旧役職名
佐々木 賢一（ささき けんいち）	取締役(新任)	－

※新任取締役候補となります。
※引き続き、パーク24㈱取締役、タイムズサービス㈱取締役を兼務いたします。
※新たに、タイムズモビリティネットワークス㈱取締役に就任予定です。

②役員の委嘱変更

	新役職名	旧役職名
中木 文行（なかぎ ふみゆき）	取締役 執行役員 法人営業本部長	取締役 執行役員 公共・医療推進本部長

(3)執行役員人事

①執行役員の選任

	新役職名	旧役職名
佐田 雅史（さだ まさし）	執行役員 第一事業本部長	第二事業本部 横浜支店長
牧野 純（まきの じゅん）	執行役員 営業企画本部長 兼 営業企画部長 兼 関連事業部長	第二事業本部 東京西支店長

②執行役員の委嘱変更

	新役職名	旧役職名
渡辺 英一（わたなべ えいいち）	執行役員 第二事業本部長	執行役員 第一事業本部長 兼 第二事業本部長

③退任予定の執行役員

	新役職名	旧役職名
山中 新吾（やまなか しんご）	(退任)	執行役員 企画推進本部長 兼 企画開発部長 兼 経営企画部長 兼 関連事業部長

※パーク24㈱に転籍し、コンプライアンス統括部長として従事いたします。

(4)部長級人事異動

	新役職名	旧役職名
加来（かく） 伸樹（のぶき）	第二事業本部 東京西支店長	第二事業本部 東京西支店 東京西第1グループ グループマネージャー
秋田（あきた） 健一（けんいち）	第二事業本部 横浜支店長	第二事業本部 東京東支店 城北グループ グループマネージャー
石原（いしはら） 敦（あつし）	第二事業本部 神奈川支店長	第三事業本部 名古屋支店長
野口（のぐち） 文彦（ふみひこ）	第三事業本部 名古屋支店長	公共・医療推進本部 次長
竹内（たけうち） 智宏（ともひろ）	第三事業本部 神戸支店長	企画推進本部 営業企画部長
駒月（こまづき） 寿昭（としあき）	法人営業本部 担当部長	第三事業本部 神戸支店長
石川（いしかわ） 智浩（ともひろ）	法人営業本部 担当部長	公共・医療推進本部 東日本営業部長
市川（いちかわ） 英司（えいじ）	法人営業本部 担当部長	公共・医療推進本部 西日本営業部長
浪花（なにわ） 健（たけし）	法人営業本部 担当部長	第二事業本部 担当部長

3. タイムズサービス株式会社

(1)組織変更

「経営企画部」及び「管理部」を「品質統括本部」へ統合し、「事業統括部」に改称いたします。

(2)役員人事

①役員の選任

	新役職名	旧役職名
満仲 洋一（みつなか よういち）	取締役 執行役員 品質統括本部長	執行役員 品質統括本部長 兼 事業管理部長

※新任取締役候補となります。

②役員の委嘱変更

	新役職名	旧役職名
佐々木 賢一（ささき けんいち）	取締役会長	代表取締役社長
山沢 一善（やまさわ かずよし）	代表取締役社長	取締役 執行役員 第三事業本部長

(3)執行役員人事

①執行役員の選任

	新役職名	旧役職名
横畑 雅章（よこはた まさあき）	執行役員 第一事業本部長	第三事業本部 大阪中央支店長
松下 昌稔（まつした まさとし）	執行役員 第四事業本部長	第三事業本部 大阪北支店長

②執行役員の委嘱変更

	新役職名	旧役職名
野崎 晃（のざき あきら）	執行役員 第二事業本部長	執行役員 第一事業本部長 兼 第四事業本部長
三木 衛（みき まもる）	執行役員 第三事業本部長	執行役員 第二事業本部長

③退任予定の執行役員

	新役職名	旧役職名
近藤 泰正（こんどう やすまさ）	(退任)	執行役員 経営企画部長 兼 管理部長

※タイムズコミュニケーション㈱に転籍し、取締役に就任予定です。

4. タイムズコミュニケーション株式会社

(1)組織変更

お客様へのサービス品質向上を図るため、月極駐車場に関わる業務を集約し、「月極センター」を新設いたします。

(2)役員人事

①役員の選任

	新役職名	旧役職名
金子 新吾（かねこ しんご）	代表取締役社長	－
近藤 泰正（こんどう やすまさ）	取締役 執行役員	－
武井 茂雄（たけい しげお）	取締役	－

※新任取締役候補となります。
※金子新吾は、引き続きタイムズレスキュー㈱の取締役を兼務いたします。
※武井茂雄は、引き続きタイムズレスキュー㈱代表取締役社長を兼務するとともに、新たにタイムズモビリティネットワークス㈱の取締役に就任予定です。

②退任予定の役員

	新役職名	旧役職名
佐々木 賢一（ささき けんいち）	(退任)	代表取締役社長

※引き続き、パーク24㈱、タイムズサービス㈱の取締役を兼務いたします。
※新たに、タイムズ24㈱、タイムズモビリティネットワークス㈱の取締役に就任予定です。

(3)執行役員人事

①執行役員の選任

	新役職名	旧役職名
齊藤 智之（さいとう ともゆき）	執行役員 サービス推進部長	サービス推進部長

5. タイムズモビリティネットワークス株式会社

(1)組織変更

タイムズカーの新業態構築を推進するため、「事業統括本部」及び「営業推進本部」を統合し、「モビリティ革新本部」を新設いたします。
－「モビリティ革新本部」に「事業開発部」、「東京支店」、「関東販社営業部」を新設いたします。
－「営業推進本部」管下に「中四国支店」及び「中四国FC推進室」を配置するとともに、「営業開発部」、「FC企画部」を新設いたします。
－「関西東海営業部」を「営業統括部」に統合し、「関西販社営業部」を新設いたします。
－「中四国九州商品戦略室」を「九州商品戦略室」に、「中四国九州FC推進室」を「九州FC推進室」に再編・改称いたします。

(2)役員人事

①役員の選任

	新役職名	旧役職名
佐々木（ささき） 賢一（けんいち）	取締役	－
武井（たけい） 茂雄（しげお）	取締役	－

※新任取締役候補となります。
※佐々木賢一は、引き続きパーク24㈱、タイムズサービス㈱の取締役を兼務するとともに、新たにタイムズ24㈱の取締役に就任予定です。
※武井茂雄は、引き続きタイムズレスキュー㈱代表取締役社長を兼務するとともに、新たにタイムズコミュニケーション㈱の取締役に就任予定です。

(3)執行役員人事

①執行役員の委嘱変更

	新役職名	旧役職名
籔本（やぶもと） 誠（まこと）	執行役員 第一営業本部長 兼 北海道・東北FC推進室長	執行役員 第一営業本部長 兼 北海道支店長 兼 北海道・東北商品戦略室長 兼 北海道・東北FC推進室長
畝（うね） 俊介（しゅんすけ）	執行役員 第三営業本部長 兼 九州FC推進室長	執行役員 第三営業本部長 兼 中四国・九州商品戦略室長 兼 中四国・九州FC推進室長
秋田（あきた） 剛児（こうじ）	執行役員 モビリティ革新本部長 兼 リテール企画部長 兼 関東FC推進室長	執行役員 事業統括本部長 兼 資産運用部長 兼 リテール企画部長
森吉（もりよし） 圭二（けいじ）	執行役員 営業推進本部長 兼 営業開発部長 兼 中四国FC推進室長	執行役員 営業推進本部長 関東FC推進室長

6. タイムズレスキュー株式会社

(1)執行役員人事

①執行役員の選任

	新役職名	旧役職名
高橋（たかはし） 庸一（よういち）	執行役員 事業推進部長	事業推進部長

以上

［参考］

パーク24株式会社　組織図（平成 27 年 11 月 1 日～）

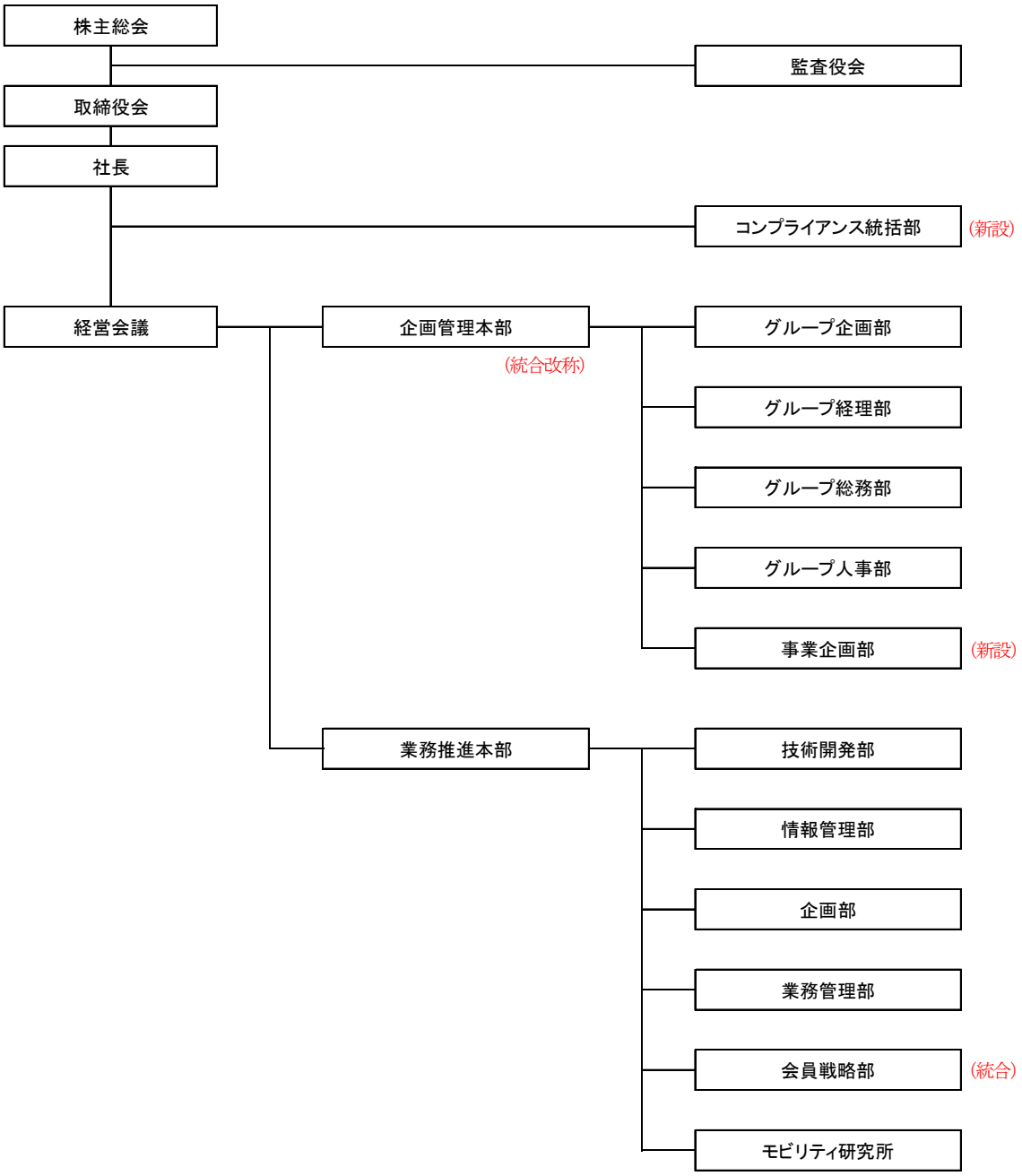

タイムズ24株式会社　組織図(平成 27 年 11 月 1 日～)

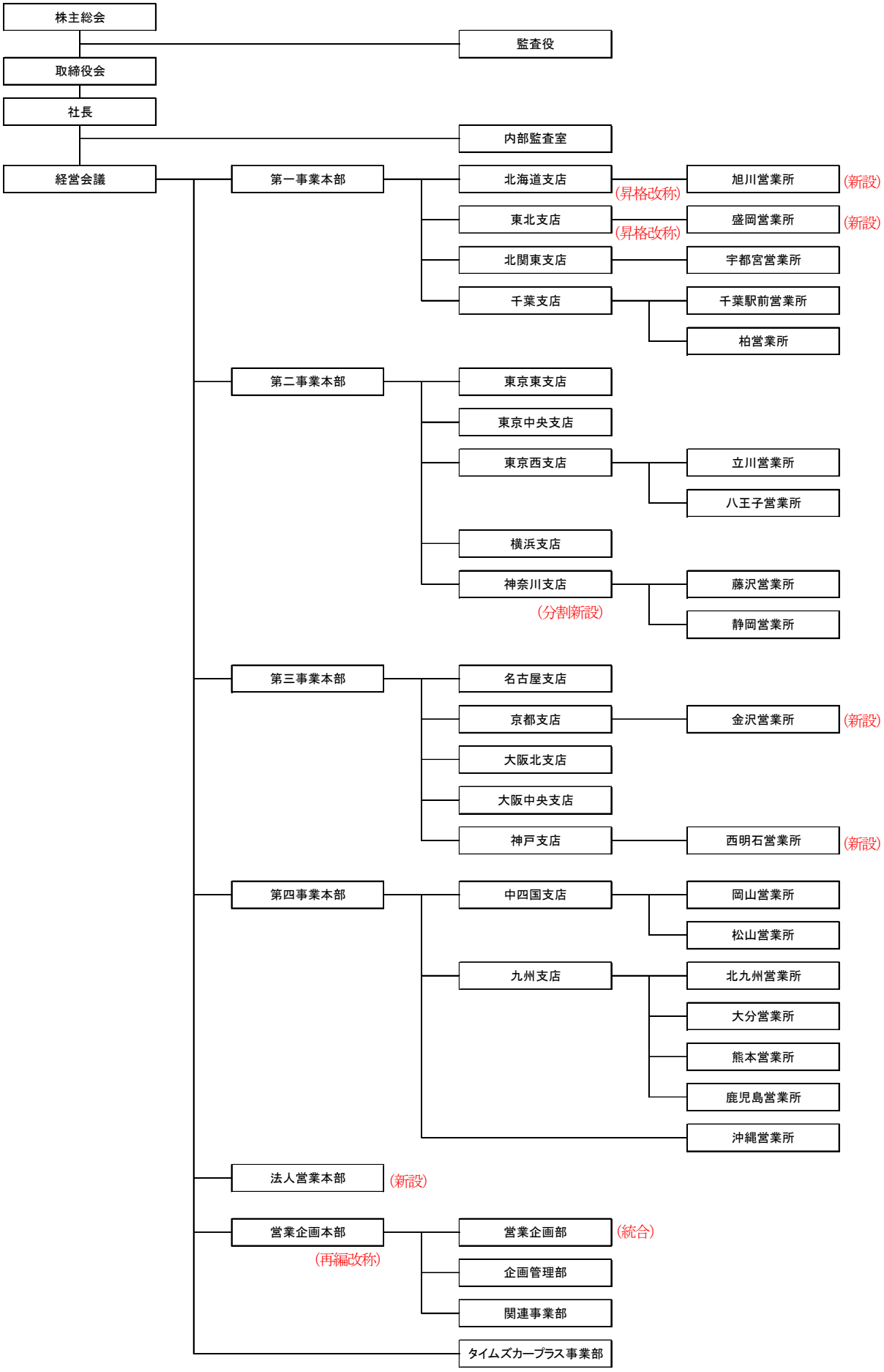

タイムズサービス株式会社　組織図(平成 27 年 11 月 1 日～)

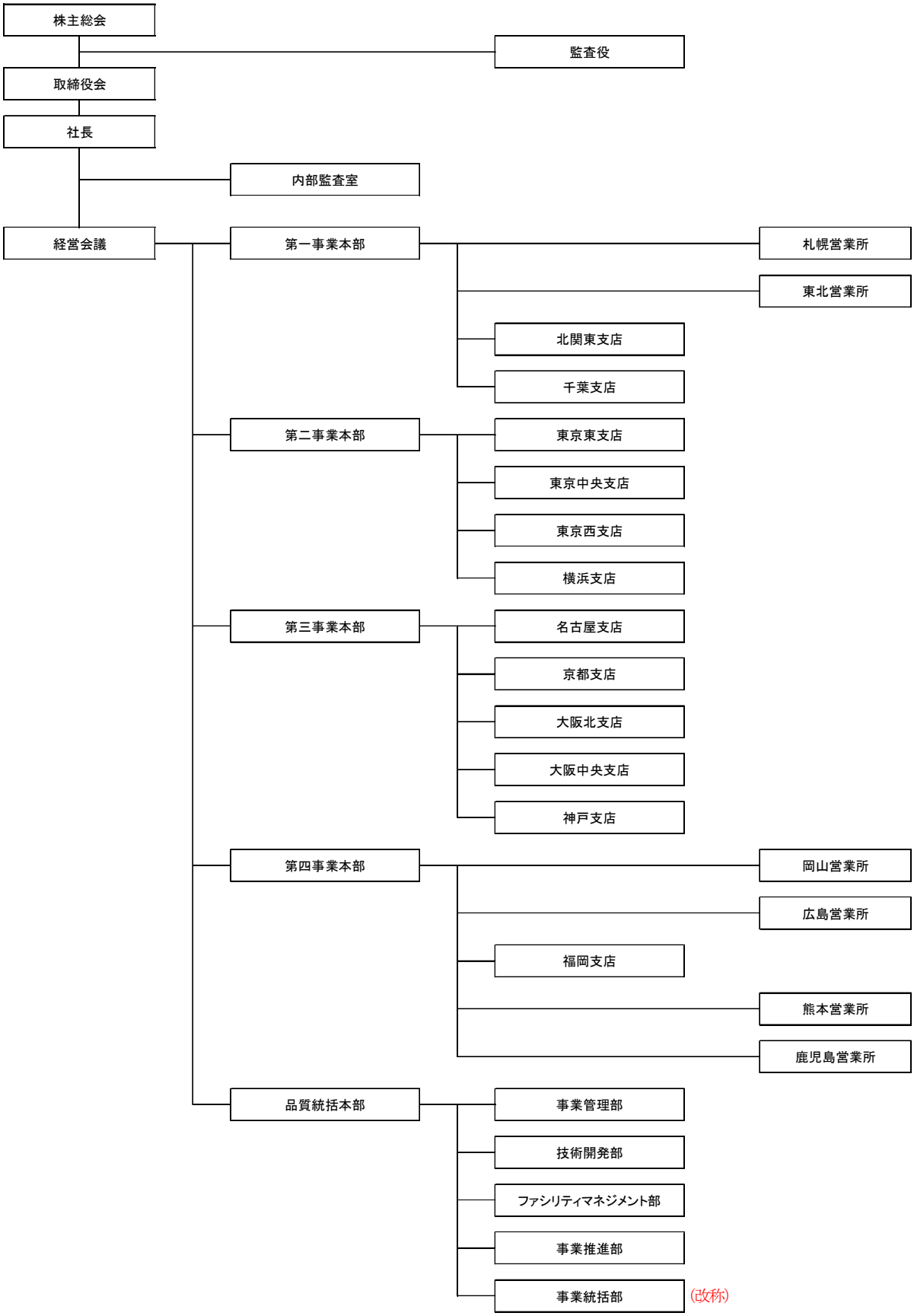

タイムズコミュニケーション株式会社　組織図（平成 27 年 11 月 1 日～）

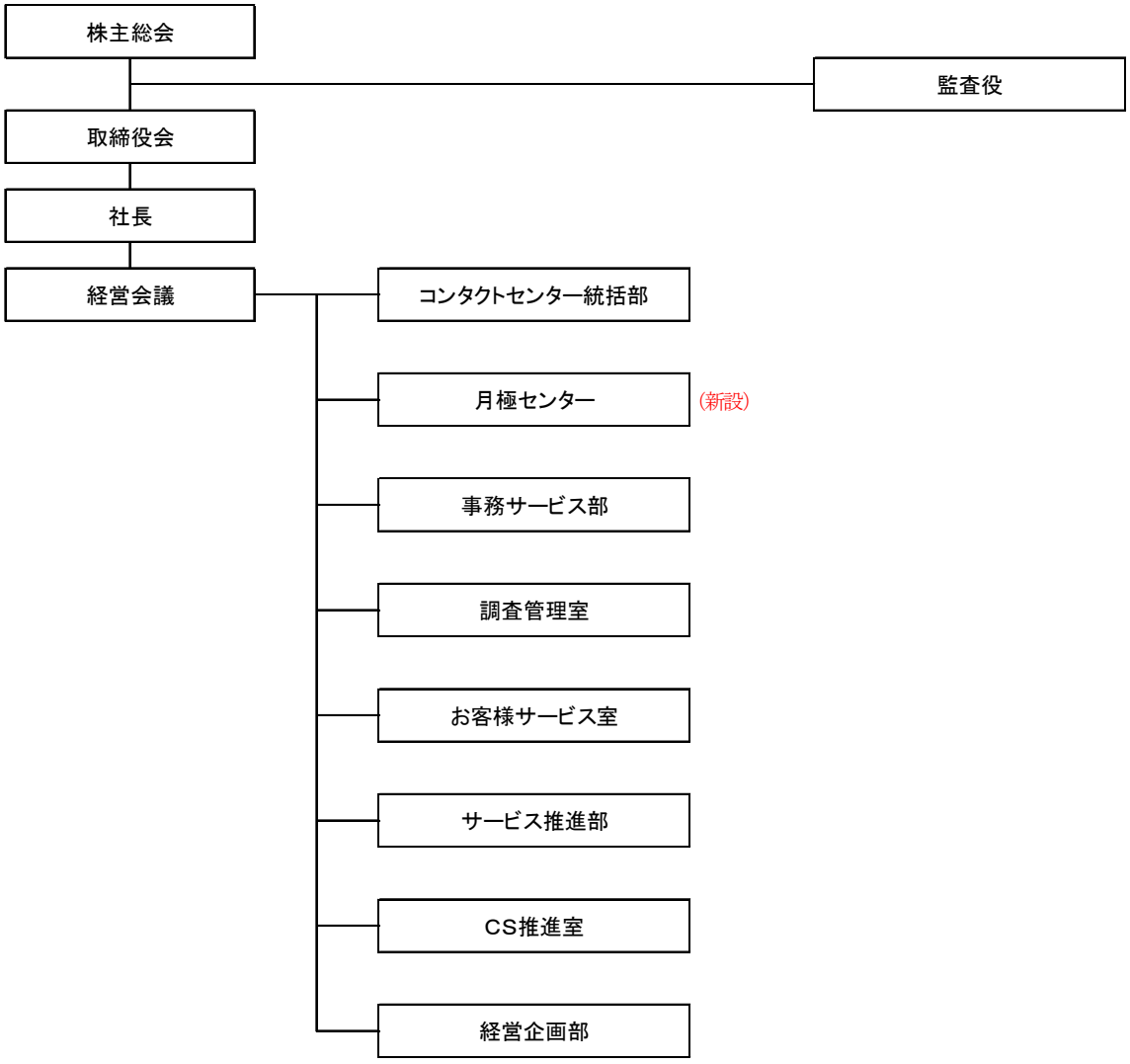

タイムズモビリティネットワークス株式会社　組織図(平成 27 年 11 月 1 日～)

