SANYO DENKI
NEWS RELEASE

2015年2月9日

報道関係者各位

〒170-8451 東京都豊島区南大塚3-33-1
山洋電気株式会社
広報部　部長　塚田 明
TEL（03）5927 1040（直通）

業界トップの高風量・高静圧・低騒音・省エネルギー
φ221mm×71mm 厚 遠心ファンを発売

山洋電気株式会社（社長 山本茂生，資本金 99 億円）は，φ221mm×71mm 厚 遠心ファン「San Ace C221」を開発，発売しました。
業界トップ※1の高風量・高静圧・低騒音・省エネルギーです。
通信装置，熱交換器，大型蓄電システム，太陽光発電用パワーコンディショナ，エアーカーテン，ファンフィルターユニット，冷凍冷蔵ユニット，燃料電池などに最適です。
外部からファンの回転速度をコントロールできる PWM コントロール機能付きです。

【特長】

1. 高風量・高静圧

最大風量は 21m^3/min，最大静圧は 760Pa を実現。※2
実装密度の高い装置でも，高い冷却効果を得られます。

2. 低騒音・省エネルギー

音圧レベルは 71dB(A)，消費電力は 76.8W を実現。※3
高風量・高静圧でありながら，騒音と消費電力は抑えました。

※1:2015 年 2 月 9 日現在。産業用遠心ファンで，同等のサイズの場合。
低騒音と省エネルギーは，風量・静圧を同等にした場合の比較。当社調べ。
※2:型番 9TP48P0G001 の場合。
※3:型番 9TP48P0H001 の場合。

【仕様】

外形寸法：φ221mm x 71mm　質量：1,050g

型番	定格電圧	使用電圧範囲	定格入力	定格回転速度	最大風量		最大静圧		音圧レベル
	(V)	(V)	(W)	(min^{-1})	(m^3/min)	(CFM)	(Pa)	($inchH_2O$)	(dB[A])
9TP24P0H001	24	16～36	76.8	3,050	17.6	622	530	2.13	71
9TP48P0G001	48	36～72	132	3,650	21	742	760	3.05	74
9TP48P0H001	48	36～72	76.8	3,050	17.6	622	530	2.13	71

※当社インレットノズル（吸引される空気の流れを整えるために
ファン吸込み側に取り付けるノズル・別売）装着時の値です。

【用途】

通信装置，熱交換器，大型蓄電システム，太陽光発電用パワーコンディショナ，
エアーカーテン，ファンフィルターユニット，冷凍冷蔵ユニット，燃料電池など
※取付例は別紙資料参照

【発売予定日】

2015 年 2 月 9 日

【販売見込台数】

初年度　2,000 台/月
次年度　3,000 台/月

【価格】

オープンプライス

【製品写真】



リリースに記載されている内容はすべて，2015年2月9日現在の実績です。

〒170-8451東京都豊島区南大塚3-33-1
山洋電気株式会社
営業本部　副本部長　坂本　次郎
広報部　　部長　　塚田　明
TEL(03)5927 1040　FAX(03)5952 1603

別紙資料

・使用時の空気の流れ

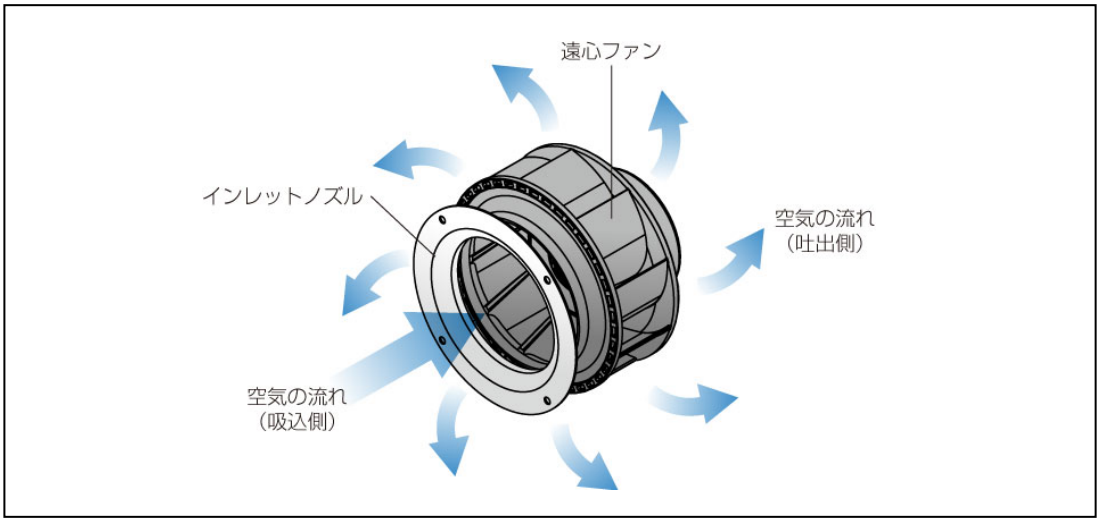

・装置への取付例

