Imagica Robot Holdings Inc.

NEWS RELEASE

各　位

平成 27 年 9 月 10 日

会　　社　　名　株式会社イマジカ・ロボット ホールディングス
代表者の役職氏名　代 表 取 締 役 社 長　塚　田　眞　人
（コード番号：６８７９　東証第一部）
問 合 わ せ 先　取締役常務執行役員 経営管理本部担当　安　藤　　潤
Ｔ　Ｅ　Ｌ　０３－６７４１－５７５０

フォトロンから「図脳 RAPID3DPRO Ver.8.5」、「図脳 RAPID3D Ver.8.5」新発売

～高いコストパフォーマンスで、1 人 1 台の本格的な 3 次元環境を実現～

当社の連結子会社である株式会社フォトロンは、3次元CAD「図脳RAPID3Dシリーズ」の最新版「図脳RAPID3DPRO Ver.8.5」および「図脳RAPID3D Ver.8.5」を2015年9月25日より発売しますので、お知らせいたします。



＜パッケージ写真＞

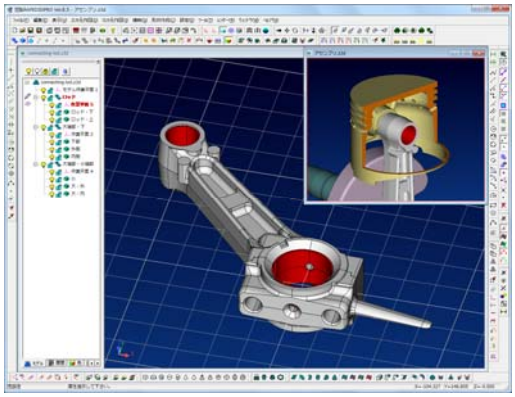

＜操作画面＞

（添付資料　全 4 枚）

株式会社フォトロン　ニュースリリース

『高いコストパフォーマンスで、1 人 1 台の本格的な 3 次元環境を実現

「図脳 RAPID3DPRO Ver.8.5」および「図脳 RAPID3D Ver.8.5」新発売』

以上

Photron 株式会社フォトロン

2015 年 9 月 10 日

高いコストパフォーマンスで、1 人 1 台の本格的な 3 次元環境を実現

3 次元 CAD 図脳 rapid 3D PRO Version 8.5 図脳 rapid 3D Version 8.5 新発売!!

株式会社フォトロン（本社 東京都千代田区、代表取締役社長 布施 信夫）は、3 次元 CAD「図脳 RAPID3D シリーズ」の最新版『図脳 RAPID3DPRO Ver.8.5』および『図脳 RAPID3D Ver.8.5』を 2015 年 9 月 25 日より発売します。

製品名	発売日	JAN コード	価格（税別）
『図脳 RAPID3DPRO Ver.8.5』	2015 年 9 月 25 日	4935224937619	¥198,000
『図脳 RAPID3D Ver.8.5』	2015 年 9 月 25 日	4935224937701	¥78,000



〈パッケージ写真〉

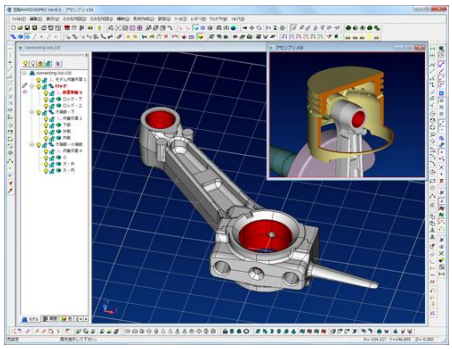

〈操作画面〉

開発背景と製品特長

「図脳 RAPID3D シリーズ」は、“設計者のみならず、すべての部門で利用できる 3 次元 CAD ソフト”をコンセプトに発売して以来、ユーザーの皆様のご要望に応えた改善と機能強化を繰り返しながら進化してきました。そして、このたびサーフェスモデリングとソリッドモデリングを融合したプロフェッショナル版 3 次元 CAD「図脳 RAPID3DPRO」と、本格的なソリッドモデリング機能を搭載した文房具感覚のパーソナル版 3 次元 CAD「図脳 RAPID3D」の新バージョンを発売します。

20 万円を切る低価格でありながら、自由曲面を含む意匠的な形状のモデル作成にも柔軟に対応する「図脳 RAPID3DPRO Ver.8.5」は、新たに Parasolid 形式のデータ入出力機能を標準搭載し、3D モデルデータ活用の領域を拡大します。また、3 次元ワイヤに対して、角丸めや面取りのダイレクト編集や半径を指定した自動パイプ作成が可能になりました。もちろん、パーソナル版 3 次元 CAD「図脳 RAPID3D Ver.8.5」の全機能を搭載しています。

高性能ソリッドモデリング機能を文房具感覚で使用できる「図脳 RAPID3D Ver.8.5」は、ワンタッチで穴を除去したりボスを分離したりすることが可能になり、簡易形状モデルへの編集や穴加工の変更を容易にしました。また、面の中心や指定した角度に合わせてモデルを移動する位置合わせ機能は、組図の作成に効果を発揮します。
さらに、両製品とも新 OS である Windows10 へ対応しています。

当社では、「図脳 RAPID3DPRO Ver.8.5」と「図脳 RAPID3D Ver.8.5」を 3 次元モデルの有効活用を促進する低価格・高機能の 3 次元 CAD として位置付け、3D モデルデータに携わるすべての人々に向けてご提供して参ります。

図脳 rapid 3D PRO Version 8.5 のみの新機能

◇ Parasolid 形式ファイルの入出力機能を標準搭載（※）

多くの 3DCAD や CAE、CAM との連携性に優れている Parasolid 形式ファイルの入出力機能を新搭載しました。「図脳 RAPID3DPRO Ver.8.5」で作成した 3D モデルデータの活用の領域を拡大します。

※Parasolid 入出力機能のデータ互換については、当社サポートサービス対象外となります。

◇ 3 次元ワイヤに対して、ダイレクトにコーナー編集！

従来なら作業平面を指定しないと編集できなかった 3 次元ワイヤに対して、作業平面を指定することなく「角丸め」/「面取り」のコーナー編集を可能にしました。3 次元ワイヤを編集する作業効率を向上します。

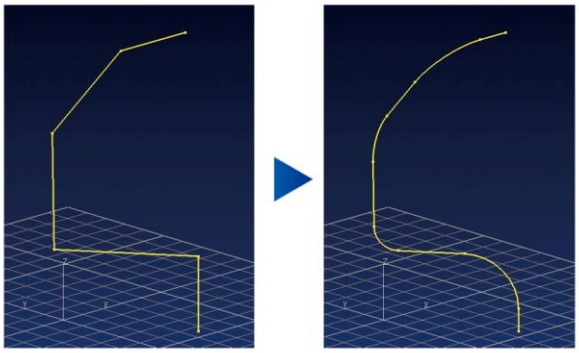

＜3 次元ワイヤを自由に編集＞

◇ パイプ形状をワンコマンドで作成！

ワイヤシェルを指示し、円柱/円筒状のパイプ形状をワンコマンドで作成できるようになりました。円柱/円筒状の半径および厚みは指定可能です。

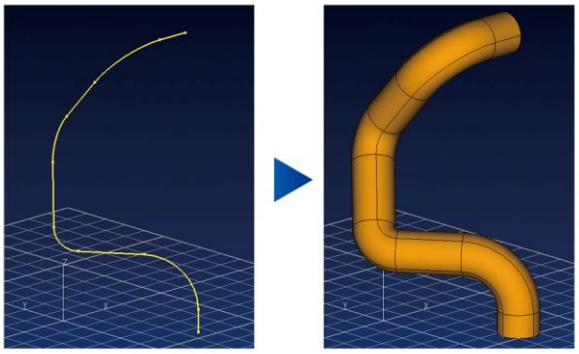

＜パイプ形状をワンコマンド作成＞

図脳rapid3D PRO Version 8.5 図脳rapid3D Version 8.5 共通の新機能

◇ 組図の作成に最適！モデルの位置合わせ機能を新搭載

モデルを移動する際、任意の面を指定して簡単にモデル同士の位置を合わせる「面合わせ」機能や、任意の角度を指定して簡単にモデル同士の位置を合わせる「角度合わせ」機能を搭載しました。組図作成の際に、効果を発揮します。

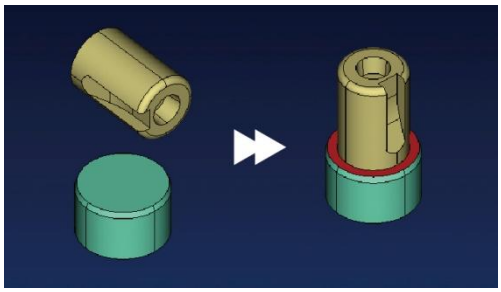

＜面合わせ機能＞

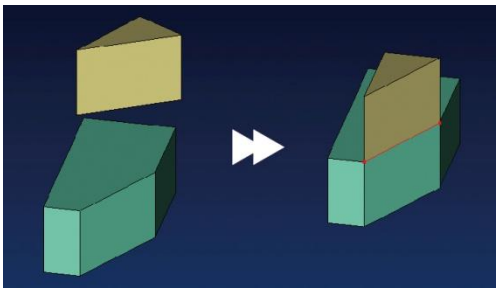

＜角度合わせ機能＞

◇ ワンタッチで穴やボスを除去！

ワンタッチで穴を除去したり、ボスを分離したりすることが可能になりました不要な穴やボスを除去する際に便利です。また、簡易形状モデルへの編集や穴加工の変更に最適です。

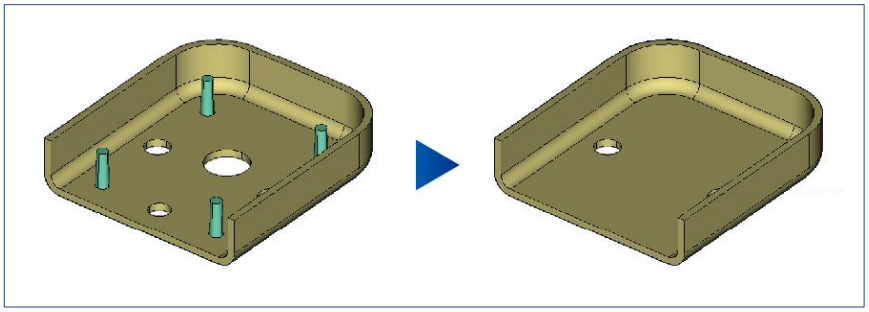

＜穴･ボスの除去＞

◇ 多目的に 3D モデルデータを活用！強化したファイル入出力機能

3D モデルデータの多目的な活用を促進すべく、ファイル入出力の強化を実施しました。ファイルの一部の形状だけを別ファイルに保存する「部分出力」機能や作成中のモデルに別ファイルのモデルを挿入する「部分入力」機能を搭載しました。また、IGES 入力時に、「非接続頂点」と「面の境界」を表示せずに読み込む設定を追加し、読み込み速度を高速化します。さらに、「PDF ファイル出力」や「AVI 動画ファイル出力」に対応しました。

◇ 新 OS Windows10 への対応

マイクロソフト社から発売された新 OS「Windows10」に対応しました。

図脳rapid3D PRO Version 8.5 図脳rapid3D Version 8.5 の動作環境

OS	Microsoft® Windows 10　※32bit 版/64bit 版 Microsoft® Windows 8/8.1（RT を除く）　※32bit 版/64bit 版 Microsoft® Windows® 7　※32bit 版/64bit 版 Microsoft® Windows Vista®（SP2 以上）　※32bit 版のみ
CPU	インテル® Pentium4® 1.0GHz 相当以上（Pentium4®　2.6GHz 以上推奨）
メインメモリ	1GB 以上（2GB 以上推奨）
HDD	10GB 以上の空き容量
ディスプレイ	65536 色以上の色数を使用できグラフィックドライバ OpenGL グラフィックアクセラレータ推奨
ディスク装置	CD-ROM
その他	USB ポート×1（PRO のみ）

すべての Photron 製品名および Photron 製品ロゴは 株式会社フォトロンの商標または登録商標です。
Microsoft ®および Windows®は、米国 Microsoft Corporation の、米国およびその他の国における登録商標または商標です。
インテル®および Pentium®は、米国およびその他の国における Intel Corporation またはその子会社の商標または登録商標です。
その他の会社名または製品名は、各社の商標または登録商標です。

【報道関係窓口】
株式会社フォトロン　CAD ソリューション部　企画担当：二丹田
電話：03-3518-6272　FAX：03-3518-6279　電子メール：nitanda@photron.co.jp
【お客様窓口】
株式会社フォトロン CAD ソリューション部
電話：03-3518-6272　FAX：03-3518-6279　電子メール：cad-master@photron.co.jp
〒101-0051　東京都千代田区神田神保町 1-105 神保町三井ビルディング 21F　URL: http://www.photron.co.jp