２０１８年3月１３日

各　　位

会 社 名　**株式会社メディパルホールディングス**
代表者名　代表取締役社長　渡　辺　秀　一
（コード番号　７４５９　東証1部）
問合せ先　取締役管理本部長　左　近　祐　史
（ＴＥＬ．（０３）３５１７－５１７１）

連結子会社（株式会社メディセオ）の人事異動に関するお知らせ

当社および連結対象の完全子会社である株式会社メディセオは、２０１８年4月１日付の人事異動を決定いたしましたので、下記のとおりお知らせいたします。

なお、本リリース中記載の㈱アトルは当社連結対象の完全子会社であります。

記

１．執行役員の委任事項の変更

氏　名	新　職	現　職
車　頭　聰　明	上席執行役員 東京支社 病院担当	上席執行役員 東京支社 副支社長
野　澤　信　明	上席執行役員 東京支社担当	上席執行役員 東京支社 副支社長 埼玉ＡＬＣ担当
島　崎　信　行	上席執行役員 中部支社担当	上席執行役員 中部支社 副支社長 兼 東海統括営業部長
村　上　淳　二	上席執行役員 京都支社担当	上席執行役員 京都支社長
吉　城　康　一	執行役員 人事担当	執行役員 管理本部 副本部長 人事担当
佐　藤　博　樹	執行役員 管理本部 売掛管理部長	執行役員 中部支社 東海統括営業部 統括営業副部長 兼 東海卸営業部長
芝　野　博　之	執行役員 営業本部 副本部長 営業戦略・商品部担当	執行役員 営業本部 副本部長 兼 商品部長
佐　竹　章　悟	執行役員 ＭＥ・試薬営業本部長	執行役員 ＭＥ・試薬営業本部長 兼 試薬営業推進部長

若　菜　　純	執行役員 ロジスティクス本部長 兼 物流管理部長	執行役員 甲信越支社長
入内嶋　　博	執行役員 ロジスティクス本部担当	執行役員 ロジスティクス本部長 兼 物流管理部長
水　野　信　明	執行役員 中部支社 副支社長 兼 東海統括営業部長 兼 東海卸営業部長	執行役員 関西支社 兵庫統括営業部長
野　原　建　彦	執行役員 京都支社長	執行役員 京都支社 副支社長 兼 京滋統括営業部長

2．部門長職人事異動

氏　名	新　職	現　職
石　倉　達　善	管理本部 人事部 副部長	管理本部 人事部 厚生東京グループマネジャー
中　嶋　浩　之	管理本部 経理部 副部長	㈱アトル 管理本部 経営企画部長
酒　井　政　人	営業本部 商品部長	東京支社 企画管理部長
白　井　真　人	ＭＥ・試薬営業本部 試薬営業推進部長	東京支社 試薬東京営業部長
新　山　雅　由	ロジスティクス本部 副本部長	中部支社 東海統括営業部 名古屋ＡＬＣ センター長
入　江　謹　彰	ロジスティクス本部 西日本物流センター 副センター長	ロジスティクス本部 西日本物流センター 運用管理第一グループマネジャー
江　成　哲　也	北海道・東北支社 北海道営業部長	東京支社 神奈川統括営業部 神奈川第三営業部長
伴　　明　芳	北海道・東北支社 南東北統括営業部長	北海道・東北支社 南東北統括営業部 宮城営業部長
細　貝　憲　司	北海道・東北支社 南東北統括営業部 宮城営業部長	北海道・東北支社 南東北統括営業部 宮城営業部 仙台支店長
角　石　周　三	北海道・東北支社 南東北統括営業部 福島営業部長	北海道・東北支社 北海道営業部長
木　村　　晃	北海道・東北支社 東北ＡＬＣ 副センター長	北海道・東北支社 北東北統括営業部 秋田営業部 秋田ＦＬＣ センター長
土　屋　秀　利	北関東支社 副支社長	北海道・東北支社 南東北統括営業部長
岡　本　隆　祥	北関東支社 北関東統括営業部長	東京支社 南東京統括営業部 川崎営業部長

飯　田　茂　昭	北関東支社 北関東統括営業部 統括管理部長	北関東支社 北関東統括営業部 茨城第一営業部 水戸東支店長
齊　藤　　敏	甲信越支社長	甲信越支社 甲信越統括営業部長
押　手　　徹	甲信越支社 甲信越統括営業部長	甲信越支社 甲信越統括営業部 長野営業部長
白　根　基　裕	甲信越支社 甲信越統括営業部 長野営業部長	東京支社 南東京統括営業部 南東京病院営業部 城南病院南支店長
望　月　純　二	東京支社 企画管理部長	東京支社 南関東統括営業部 川越営業部 川越第一支店長
新　井　康　友	東京支社 千葉統括営業部 統括管理部長	東京支社
矢　土　　満	東京支社 東京統括営業部 東京中央営業部長	東京支社 東京統括営業部 統括管理部 東京推進グループマネジャー
内　田　　隆	東京支社 南東京統括営業部 川崎営業部長	東京支社 南東京統括営業部 川崎営業部 川崎支店長
甲　斐　達　哉	東京支社 神奈川統括営業部 神奈川第一営業部長	東京支社 神奈川統括営業部 神奈川第一営業部 鶴見支店長
池　田　勝　利	東京支社 神奈川統括営業部 神奈川第三営業部長	東京支社 神奈川統括営業部 神奈川第一営業部長
小　田　雅　之	東京支社 試薬東京営業部長	東京支社 試薬東京営業部 試薬東京支店長
足　立　武　司	中部支社 東海統括営業部 名古屋ＡＬＣ センター長	中部支社 東海統括営業部 名古屋ＡＬＣ 副センター長
中　山　和　則	中部支社 東海統括営業部 名古屋ＡＬＣ 副センター長	中部支社 東海統括営業部 名古屋ALC 運用管理第一グループマネジャー
川　口　雅　生	京都支社 企画管理部長	京都支社 京滋統括営業部 京都病院営業部 京都病院西支店長
橋　本　慎　治	京都支社 京滋統括営業部長	京都支社 京滋統括営業部 滋賀営業部長
伊　庭　八　郎	京都支社 京滋統括営業部 京都第一営業部長	京都支社 企画管理部長
丸　野　浩　一	京都支社 京滋統括営業部 滋賀営業部長	京都支社 京滋統括営業部 京都第二営業部 伏見支店長
山　口　昌　孝	京都支社 北陸統括営業部 金沢営業部長	京都支社 京滋統括営業部 京都第一営業部長
内　海　　修	関西支社 大阪・紀和統括営業部 北大阪営業部長	関西支社 兵庫統括営業部 姫路営業部長

山　本　俊　也	関西支社 大阪・紀和統括営業部 南大阪ＡＬＣ 副センター長	関西支社 大阪・紀和統括営業部 南大阪ＡＬＣ 運用管理第二グループマネジャー
大　村　浩　司	関西支社 兵庫統括営業部長	関西支社 大阪・紀和統括営業部 北大阪営業部長
青　山　昌　史	関西支社 兵庫統括営業部 姫路営業部長	関西支社 兵庫統括営業部 神戸営業部 神戸中央支店長

以　上

株式会社メディセオ　組織図　（２０１８年４月１日現在）

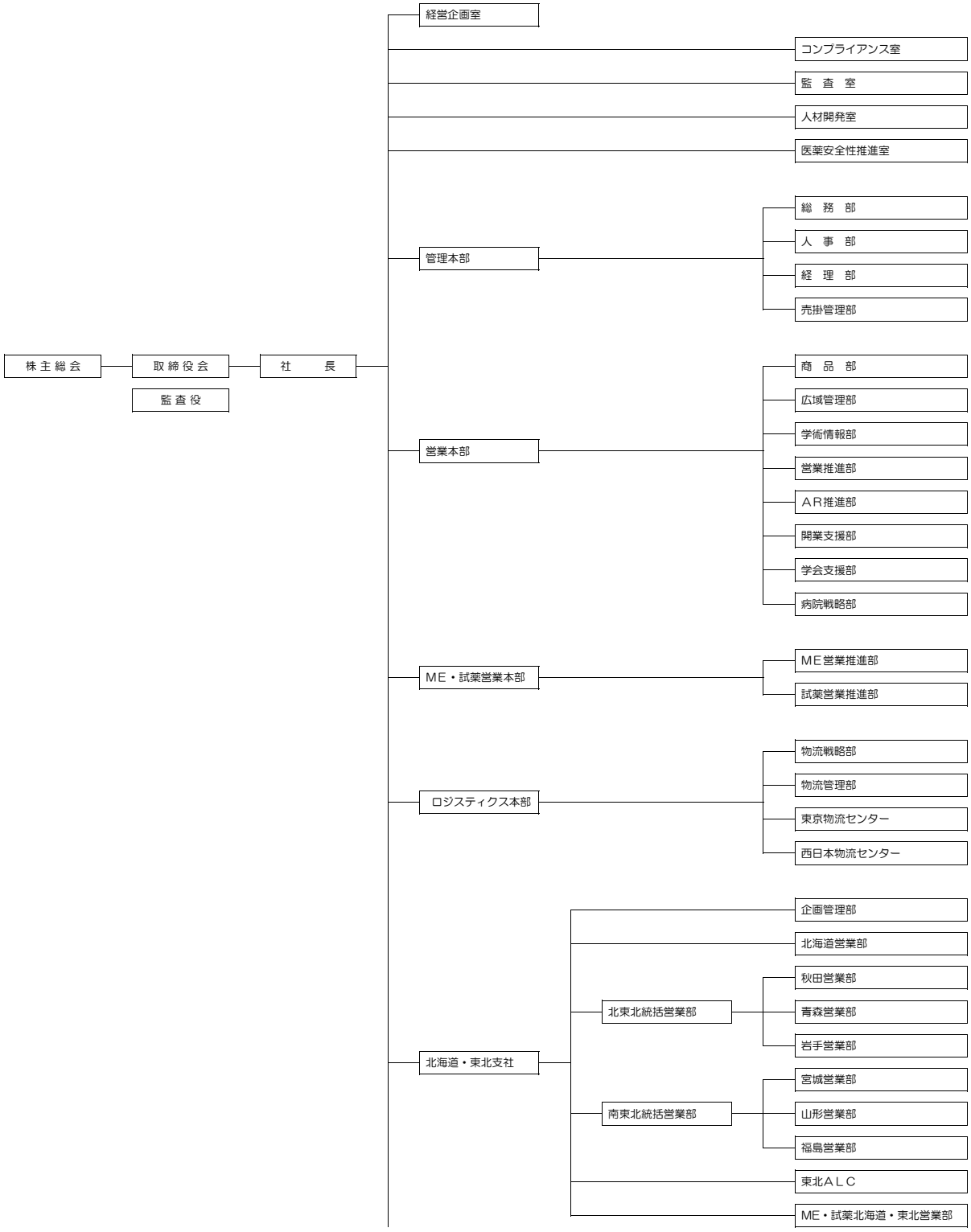

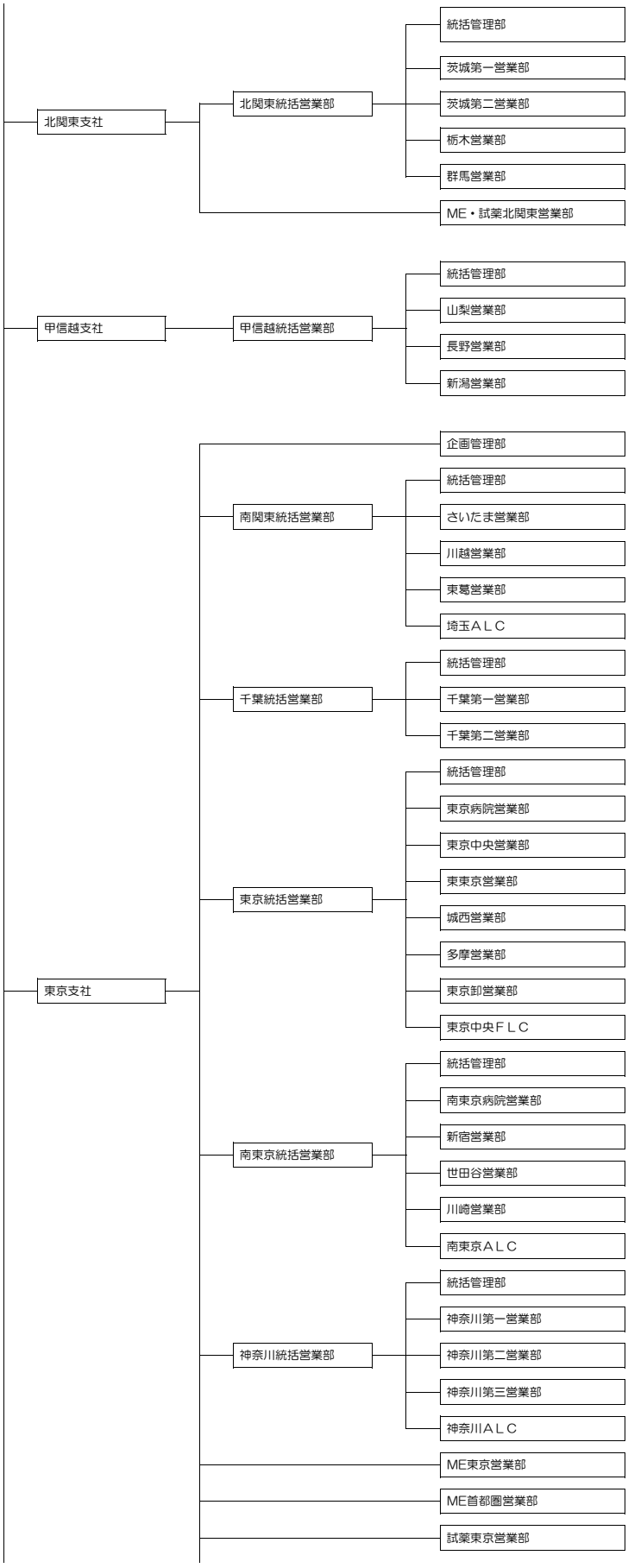
北関東支社
北関東統括営業部
統括管理部
茨城第一営業部
茨城第二営業部
栃木営業部
群馬営業部
ME・試薬北関東営業部
甲信越支社
甲信越統括営業部
統括管理部
山梨営業部
長野営業部
新潟営業部
東京支社
企画管理部
南関東統括営業部
統括管理部
さいたま営業部
川越営業部
東葛営業部
埼玉ＡＬＣ
千葉統括営業部
統括管理部
千葉第一営業部
千葉第二営業部
東京統括営業部
統括管理部
東京病院営業部
東京中央営業部
東東京営業部
城西営業部
多摩営業部
東京卸営業部
東京中央ＦＬＣ
南東京統括営業部
統括管理部
南東京病院営業部
新宿営業部
世田谷営業部
川崎営業部
南東京ＡＬＣ
神奈川統括営業部
統括管理部
神奈川第一営業部
神奈川第二営業部
神奈川第三営業部
神奈川ＡＬＣ
ME東京営業部
ME首都圏営業部
試薬東京営業部

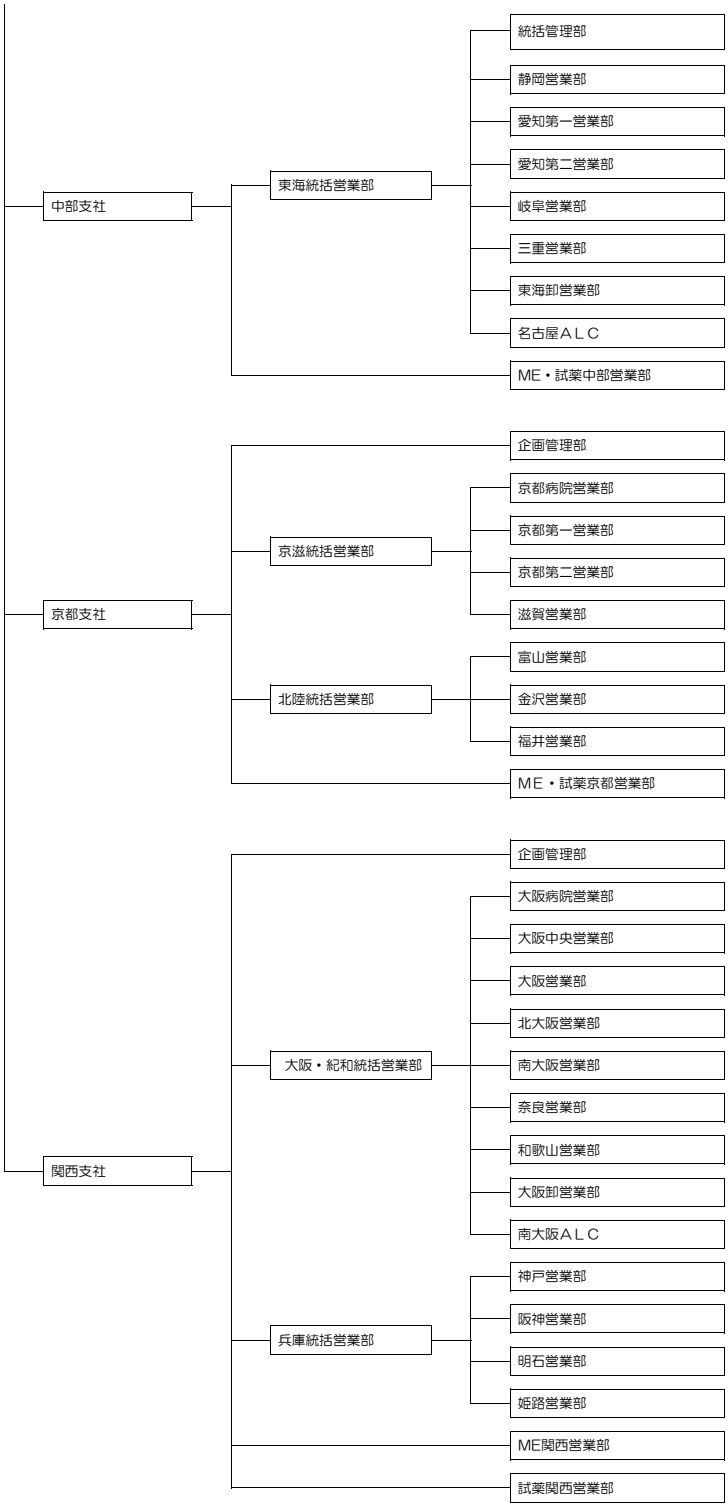
中部支社
東海統括営業部
統括管理部
静岡営業部
愛知第一営業部
愛知第二営業部
岐阜営業部
三重営業部
東海卸営業部
名古屋ＡＬＣ
ＭＥ・試薬中部営業部
京都支社
京滋統括営業部
企画管理部
京都病院営業部
京都第一営業部
京都第二営業部
滋賀営業部
北陸統括営業部
富山営業部
金沢営業部
福井営業部
ＭＥ・試薬京都営業部
関西支社
大阪・紀和統括営業部
企画管理部
大阪病院営業部
大阪中央営業部
大阪営業部
北大阪営業部
南大阪営業部
奈良営業部
和歌山営業部
大阪卸営業部
南大阪ＡＬＣ
兵庫統括営業部
神戸営業部
阪神営業部
明石営業部
姫路営業部
ＭＥ関西営業部
試薬関西営業部