平成 31 年３月 20 日

各　　位

会 社 名　　ニッコー株式会社
代表者名　　代表取締役社長　　三 谷　明 子
（コード番号 ５３４３　名証第２部）
問合せ先　　取締役サービス本部長　　布 川　一 哉
（TEL. ０７６－２７６－２１２１）

組織変更および人事異動に関するお知らせ

当社は、組織変更および人事異動について、下記のとおり決定いたしましたので、お知らせいたします。

記

１．組織変更（平成 31 年４月１日付）※新組織図は本資料の２頁をご参照ください。

水創り事業部

・浄化槽第１営業部、浄化槽第２営業部、広域浄化槽営業部を統合し、「営業部」に改めます。
・保守点検管理部を廃止し、業務部直下に「保守点検管理課」を新たに置きます。
・環境エネルギー機器部を廃止し、営業部直下に「環境エネルギー課」を新設します。

陶磁器事業部

・国内営業部直下の大阪支店を「大阪営業課」、北陸営業所を「北陸営業課」にそれぞれ名称変更し、課組織としての統一化を図ります。また、東京営業課と開発営業課を統合し、「東京営業課」に改めます。

２．人事異動（平成 31 年４月１日付）

【取締役の担当職務の異動】

氏　名	新　役　職　名	旧　役　職　名
はせ　いさお 長 谷　勲	取締役 水創り事業部長	取締役 水創り事業部長 兼）浄化槽第２営業部長 兼）広域浄化槽営業部長 兼）保守点検管理部長 兼）環境エネルギー機器部長

【一般人事】

氏　名	新　職　名	旧　職　名
あぜち　しんいち 畔 地　伸 一	水創り事業部 副事業部長 営業部長 兼）つくば営業所長 兼）広域浄化槽営業課長	水創り事業部 浄化槽第１営業部長 兼）つくば営業所長
なかざ　まさお 中 座　雅 夫	水創り事業部 営業部大阪営業所長	水創り事業部 浄化槽第２営業部大阪営業所長 兼）広域浄化槽営業部広域浄化槽営業課長
やまもと　てつや 山 本　哲 也	バンクチュール事業部 第２営業部長 兼）特建営業課長	バンクチュール事業部 第２営業部特建営業課長
よしかわ　こうじ 吉 川　浩 司	陶磁器事業部 国内営業部長 兼）東京営業課長 兼）北陸営業課長	陶磁器事業部 国内営業部長 兼）開発営業課長 兼）北陸営業所長

【変更後】平成 31 年 4 月 1 日付組織図

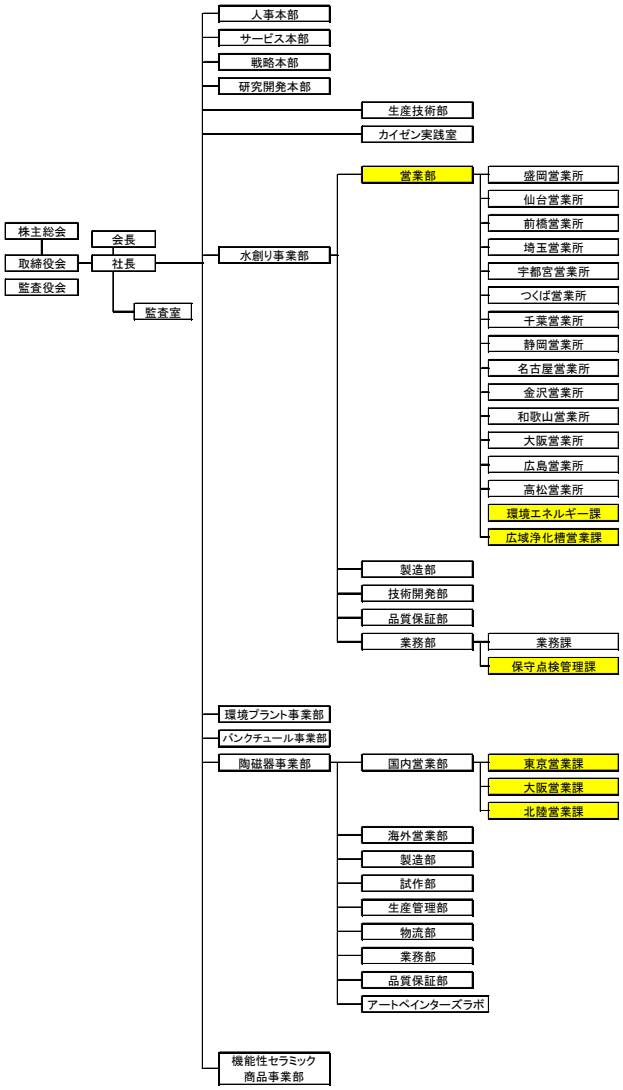

【変更前】

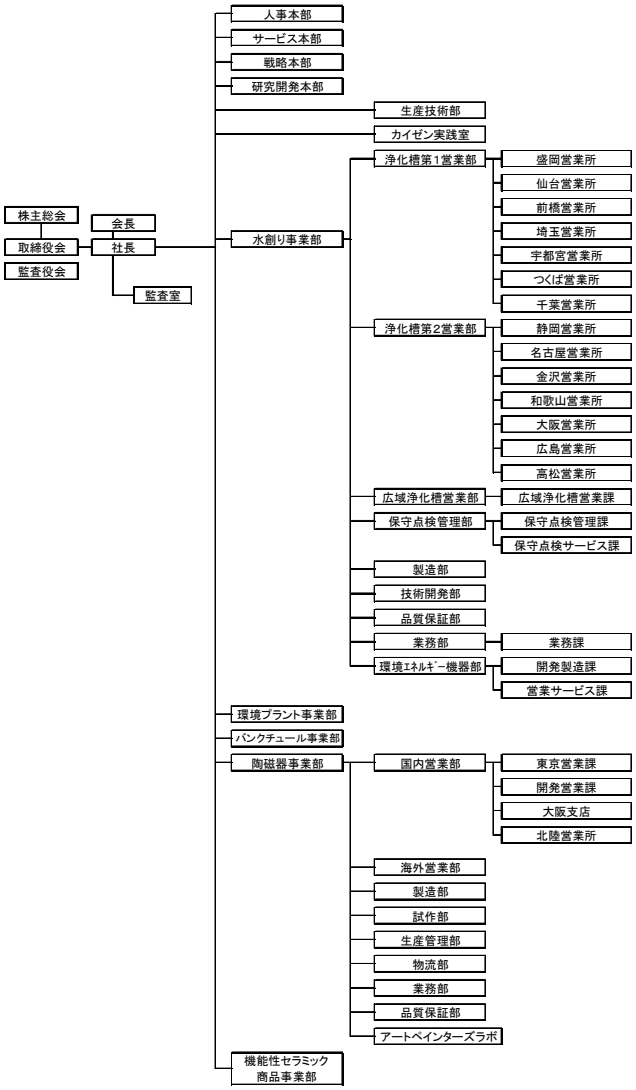

以　上