2024 年 11 月 20 日

各　　位

会社名　　ヒーハイスト株式会社
代表者名　　代表取締役社長 尾崎 浩太
（証券コード：6433、東証スタンダード）
問合せ先　　取締役執行役員管理部長 佐々木宏行
（TEL：049-273-7000）

製品名：球面軸受（SRJ）の軸短タイプの追加のお知らせ

当社は、様々な分野への用途と効果の実績がある球面軸受（SRJ：Spherical Rolling Joint）に新タイプを追加しました。

転がり案内方式の球面軸受（SRJ）は、世界でヒーハイストのみが製品化しており、AI 需要の高まりの中、世界的な半導体供給能力強化を背景に引き合いが増加しております。

装置のテーブル面や軸の傾き調整など、微小な角度を精度良く追従させたいという国内だけでなく海外からの問い合わせも多くあり、ニーズの高まりの中で装置全体の高さを抑えたいという要望に応えるべく、軸短タイプのラインアップを追加しました。

また、表面処理やグリース封入の選択自由度を上げることにより対応出来る環境を拡げ、付加価値を向上しております。

今後もお客様のニーズに応えながら更なるシリーズラインアップ拡充を図ると共に、アジア市場を中心とした海外への販売展開の推進を図り、2026 年度にはシリーズ全体売上で２億円を目指します。



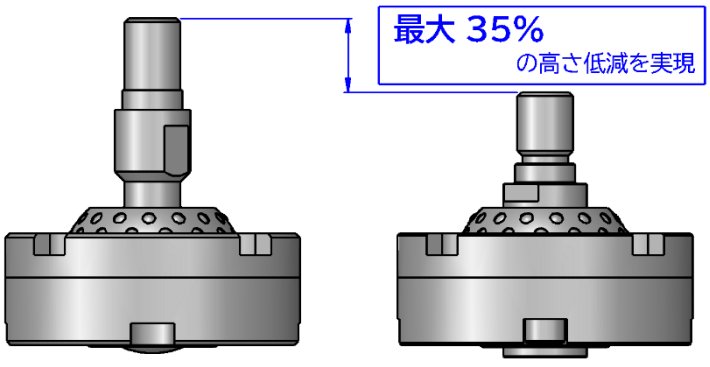

当社ステージへの搭載事例

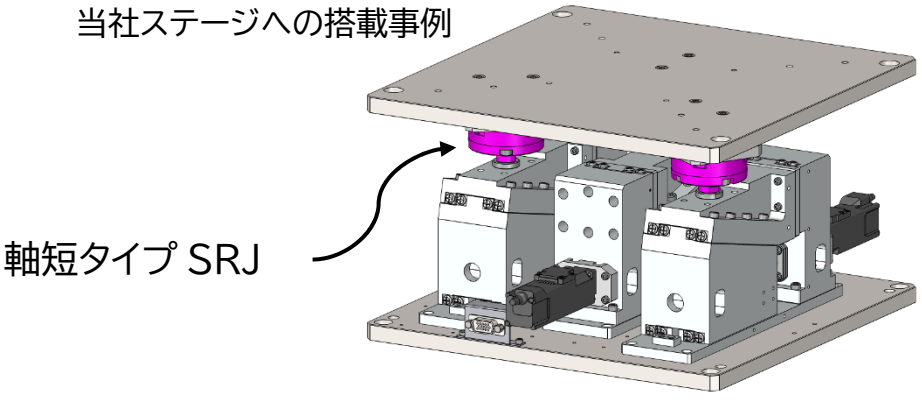

以　上