2026年11月27日

各 位

会 社 名　東映アニメーション株式会社
代表者名　代表取締役社長　高木　勝裕
（コード：4816、東証スタンダード）
問合せ先　取締役　布施　稔
（TEL. 03－5318－0639）

組織変更及び人事異動に関するお知らせ

本日開催の取締役会において、2027年1月1日付で、下記のとおり組織変更と人事異動を実施することについて、決議しましたので、お知らせいたします。

記

1. 組織変更（2027年1月1日付）

（1）「製作本部」の組織改編

事業規模拡大に伴い、責任分掌の推進と業務の効率化を進めるため、機能別の管理体制を敷くとともに、より一層の製作能力の向上と作業効率を高めるべく、製作本部の下に設置されている「製作部」1部の体制から、「製作部」「芸術部」「デジタル映像部」の3部の組織体制にする。

2. 人事異動（2027年1月1日付）

新 役 職 名	氏　名	旧 役 職 名
上席執行役員 製作本部長兼芸術部長、 美術室長、仕上室長、管理室長 営業企画本部企画部 エグゼクティブプロデューサー	鷲尾 天	上席執行役員 製作本部長兼製作部長 クリエイティブ室長 営業企画本部企画部 エグゼクティブプロデューサー
製作本部製作部長兼製作室長	平山 理志	製作本部製作部シニアマネージャー兼 製作室長
製作本部デジタル映像部長兼 プロデュース室長、 技術開発室長	今村 幸也	製作本部製作部シニアマネージャー兼 技術開発室長

新組織図（2027年1月1日～）

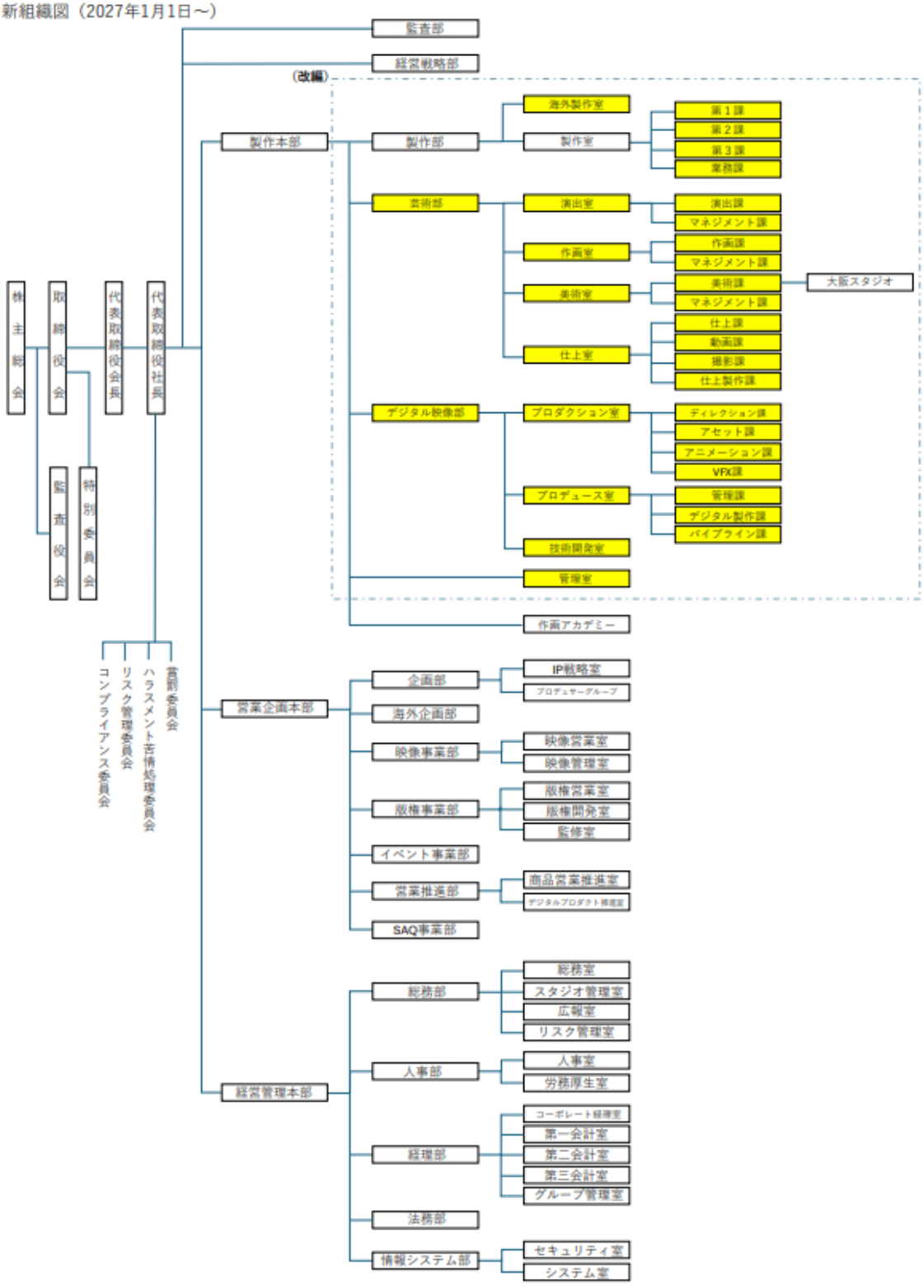

以上